ALUMINCO

ALUMINIUM BUILDING SYSTEMS

AL 220 ΑΝΑΣΥΡΟΜΕΝΑ

AL 220

ALUMINIUM SYSTEMS

ΕΚΑΝΑΛ

ΚΟΙΝΟΠΟΙΗΜΕΝΟ ΕΡΓΑΣΤΗΡΙΟ ΔΟΚΙΜΩΝ ΑΡΙΘΜΟΣ 0949

ΔΙΑΠΙΣΤΕΥΜΕΝΟ ΕΡΓΑΣΤΗΡΙΟ ΔΟΚΙΜΩΝ

ΣΥΝΟΠΤΙΚΑ ΑΠΟΤΕΛΕΣΜΑΤΑ

ΠΙΣΤΟΠΟΙΗΤΙΚΟΥ ΔΟΚΙΜΩΝ 0949 / 21.04.2009

ΑΡΙΘΜΟΣ	0949	ΗΜΕΡΟΜΗΝΙΑ	21 / 04 / 2009

Στοιχεία Πελάτη:	**ALUMINCO A.E.** ΕΤΑΙΡΕΙΑ ΑΛΟΥΜΙΝΙΟΥ ΚΑΙ ΣΥΝΑΦΩΝ ΜΕΤΑΛΛΩΝ ΘΕΣΗ ΜΕΓΑΛΗ ΡΑΧΗ 320 11 ΟΙΝΟΦΥΤΑ ΒΟΙΩΤΙΑΣ
Περιγραφή Προϊόντος:	Δίφυλλη Μπαλκονόπορτα Επάλληλη
Υλικό:	ΑΛΟΥΜΙΝΙΟ
Τυπολογία Προϊόντος:	ΣΕΙΡΑ AL 220

2220 x 1440 mm

Αεροδιαπερατότητα ΕΛΟΤ EN 1026:2000 / ΕΛΟΤ EN 12207:2000	Κατηγορία 2
Υδατοστεγανότητα ΕΛΟΤ EN 1027:2000 / ΕΛΟΤ EN 12208:2000	Κατηγορία 1A
Αντοχή σε Ανεμοπίεση ΕΛΟΤ EN 12211:2000 / ΕΛΟΤ EN 12210:2000	Κατηγορία C3

ΤΑ ΑΠΟΤΕΛΕΣΜΑΤΑ ΑΦΟΡΟΥΝ ΑΠΟΚΛΕΙΣΤΙΚΑ ΣΤΟ ΑΝΩΤΕΡΩ ΔΟΚΙΜΑΣΘΕΝ ΠΡΟΪΟΝ.

ΣΙΝΩΠΗ ΠΑΠΑΔΟΠΟΥΛΟΥ
ΤΕΧΝΙΚΟΣ ΥΠΕΥΘΥΝΟΣ

ΙΩΑΝΝΗΣ ΓΚΕΡΤΣΟΣ
ΓΕΝΙΚΟΣ ΔΙΕΥΘΥΝΤΗΣ

ΦΟ 166/3 ΕΚΑΝΑΛ ΔΙΑΧΕΙΡΙΣΗ ΠΟΙΟΤΗΤΑΣ Σελίδα 1 από 1

ISO 9001:2000

CERTIFICATE No: 3505

EMAS

SEA-SIDE CLASS

ALUMINCO

ALUMINIUM BUILDING SYSTEMS

Ανασυρόμενο

AL 220

Περιεχόμενα

ΣΕΛ	2	Πιστοποιητικά
ΣΕΛ	3	Περιεχόμενα
ΣΕΛ	4-5	Προφίλ Εταιρείας
ΣΕΛ	6-7	Ταυτότητα
ΣΕΛ	8	Μεθοδοι Ελέγχου Ποιότητας
ΣΕΛ	9-14	Συνοπτικός Κατάλογος
ΣΕΛ	15-23	Διατομές Προφίλ 1:1
ΣΕΛ	24	Συνεργασίες Προφίλ
ΣΕΛ	25-38	Εφαρμογές
ΣΕΛ	39-46	Μέτρα Κοπής
ΣΕΛ	47-58	Εξαρτήματα
ΣΕΛ	60-61	Πολυαμίδια
ΣΕΛ	62-63	Τοποθέτηση Νεροσταλάκτη
ΣΕΛ	64	Πρέσσα Κοπής
ΣΕΛ	65	Οδηγίες Κατασκευής-Συντήρησης
ΣΕΛ	66	Διαθέσιμα Συστήματα
ΣΕΛ	67	Παρατηρήσεις - Προτάσεις

Μια βιομηχανία αλουμινίου διαφορετική από τις άλλες

Η **ALUMINCO** είναι η πρώτη εταιρία στον κλάδο που από την ίδρυσή της, το 1982, ξεκίνησε με μια νέα γενιά καινοτόμων προϊόντων από χυτό αλουμίνιο πάνω σε παραδοσιακά μοτίβα, ανταποκρινόμενη έτσι στις σύγχρονες αρχιτεκτονικές και κατασκευαστικές ανάγκες.
Σήμερα, έχει μετεξελιχθεί σε μια ολοκληρωμένη κάθετη βιομηχανία αλουμινίου, τη μόνη ίσως στην Ελλάδα, που επεξεργάζεται το αλουμίνιο με τρείς τρόπους:

- Διέλαση-με παραγωγική δυνατότητα 13.000 τόνων προφίλ αλουμινίου ετησίως
- Πόρτες-με παραγωγική δυνατότητα 70.000 πάνελ ετησίως
- Χυτήριο-με παραγωγική δυνατότητα 1.000 τόνων ετησίως

Παράλληλα στο κέντρο παραγωγής της **ALUMINCO**, που καταλαμβάνει έκταση 30.000 τ.μ. στα Οινόφυτα Βοιωτίας, 40 χλμ. από την Αθήνα, διατηρεί ολοκληρωμένες μονάδες επεξεργασίας, ηλεκτροστατικής βαφής, μοντάζ, φινιρίσματος και συσκευασίας των προϊόντων που παράγει και τα παραδίδει σε τελική μορφή, έτοιμα για χρήση.

Με ολοκληρωμένες λύσεις για τον επαγγελματία κατασκευαστή
Σήμερα, στις αρχιτεκτονικές και κατασκευαστικές λύσεις με βάση το αλουμίνιο που προσφέρει η **ALUMINCO**, περιλαμβάνονται:

• Συστήματα Αλουμινίου
Πλήρης σειρά ανοιγόμενων συστημάτων, ψυχρών και θερμομονωτικών, συμβατικής ασφάλειας ή με τη δυνατότητα να δεχτούν περιμετρικό μηχανισμό πολλαπλών κλειδωμάτων.
Παραδοσιακά συρόμενα ψυχρά συστήματα αλλά και νέα, καινοτόμα ανασυρόμενα θερμομονωτικά συστήματα.

• Πάνελ αλουμινίου
Πολύ μεγάλη γκάμα, για κάθε αρχιτεκτονική και κατασκευαστική ανάγκη. Προσφέρουν καινοτόμες λύσεις και μεγαλύτερη αξία σε σχέση με το κόστος τους, από κάθε άποψη: αισθητικής, λειτουργικότητας (αντοχή, θερμομόνωση) και ασφάλειας.

• Πόρτες εισόδου
Πόρτες ασφαλείας και θωρακισμένες πόρτες για κύριες εισόδους επαγγελματικών κτιρίων ή διαμερισμάτων. Σε παραδοσιακό ή σύγχρονο στυλ και μεγάλη ποικιλία σχεδίων, χρωμάτων και φινιρίσματος.

• Συστήματα Καγκέλων
Για μπαλκόνια, βεράντες και σκάλες. Σε παραδοσιακά και μοντέρνα σχέδια, από χυτό αλουμίνιο, προφίλ αλουμινίου ή τύπου inox συνδυασμένα με γυαλί ή πολυκαρμπονικό.

• Συστήματα εξωτερικών χώρων
Μια μοναδική γκάμα λύσεων για το εξωτερικό των κτιρίων και τον περιβάλλοντα χώρο. Πέργκολες, αίθρια, συστήματα πτυσσόμενων κρυστάλλων, φυσαρμόνικες, στέγαστρα εισόδου, αυλόπορτες κ.α. Επίσης, παράγει μεγάλη ποικιλία από επιτοίχια φανάρια, φωτιστικά δαπέδου και έπιπλα κήπου.

Και ξεχωριστή φυσιογνωμία

• Ανήσυχο, καινοτόμο πνεύμα
Προσηλωμένη στον τομέα της συνεχούς έρευνας και ανάπτυξης προϊόντων και συστημάτων που να ανταποκρίνονται ποιοτικά, αισθητικά και λειτουργικά στις απαιτητικές και ταχύτατα εξελισσόμενες αγορές του δυτικού κόσμου.
Δεν είναι τυχαίο άλλωστε που η **ALUMINCO** παρουσιάζει εξαγωγική δραστηριότητα σε 60 χώρες και στις 5 ηπείρους.

• Εμμονή στην ποιότητα
Με παραγωγική διαδικασία πιστοποιημένη κατά ISO 9001 & ISO 9014.
Με διαδικασία βαφής βασισμένη στις προδιαγραφές QUALICOAT και επιπλέον επεξεργασία παραθαλάσσιας κλάσης (Seaside Class).
Με συστήματα αλουμινίου και καγκέλων πιστοποιημένα από αναγνωρισμένα ινστιτούτα και διεθνείς οργανισμούς, όπως IFT Rosenheim, ΕΚΑΝΑΛ, Bureau Veritas, TUV, INSTITUTO GIORDANO,ICC.

• Μεγάλη ευελιξία
Στην αντιμετώπιση των ιδιαιτέρων αναγκών των πελατών. Παρόλο που η **ALUMINCO** παράγει μια πολύ μεγάλη γκάμα προϊόντων και καλύπτει όλες σχεδόν τις αρχιτεκτονικές και κατασκευαστικές εφαρμογές, είναι πάντα διαθέσιμη να σχεδιάσει και να κατασκευάσει customized προϊόντα και λύσεις για να εξυπηρετήσει ακόμη και τους πιο απαιτητικούς!

AL220

Εξαιρετικά ευέλικτο θερμομονωτικό ανασυρόμενο σύστημα.
Οι δυνατότητες που διαθέτει το κάνουν ιδανική επιλογή για πλειάδα εφαρμογών.
Προσφέρει απόλυτη στεγανότητα με ειδικά περιμετρικά λάστιχα, θερμομόνωση, ηχομόνωση και μέγιστη ασφάλεια με πολλαπλά κλειδώματα.
Έχει μεγάλη αντοχή σε βάρος τζαμιού, έως 200 κιλά και ιδανική κύλιση ράουλων στον οδηγό.
Φέρει μηχανισμό ανύψωσης και έπειτα κύλισης, για μεγαλύτερη ευκολία στη χρήση. Λειτουργεί και σαν απλό συρόμενο με συμβατικά ράουλα.

Ειδικά σχεδιασμένος οδηγός που επιτρέπει την ύπαρξη σταθερού τμήματος.

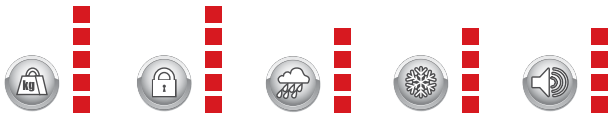

Τεχνικά χαρακτηριστικά

Πλάτος φύλλου	45mm
Διαστάσεις διπλού οδηγού	↕ 48,9mm ↔ 115mm
Πολυαμίδια γερμανικής προέλευσης	32mm

Ειδικά σχεδιασμένος οδηγός που επιτρέπει την ύπαρξη σταθερού τμήματος χωρίς να χρειάζεται η κατασκευή και η ακινητοποίηση ενός επιπλέον συρόμενου τμήματος.

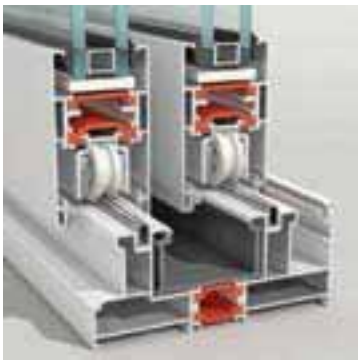

ΤΑΥΤΟΤΗΤΑ 220

ALUMINIUM SYSTEMS - ΣΥΣΤΗΜΑΤΑ ΑΛΟΥΜΙΝΙΟΥ

ΑΝΑΣΗΚΩΜΕΝΟ ΣΥΣΤΗΜΑ
(ΔΙΦΥΛΛΟ ΕΠΑΛΛΗΛΟ)

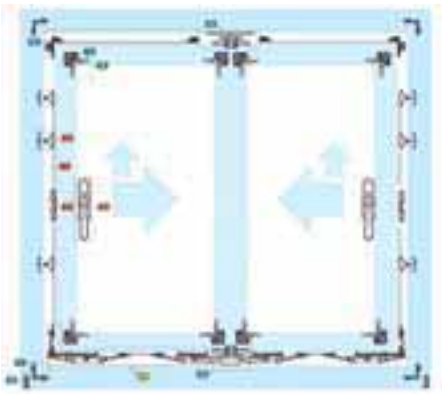

ΑΠΛΟ ΘΕΡΜΟΜΟΝΩΤΙΚΟ ΣΥΡΟΜΕΝΟ ΣΥΣΤΗΜΑ
(ΔΙΦΥΛΛΟ ΕΠΑΛΛΗΛΟ)

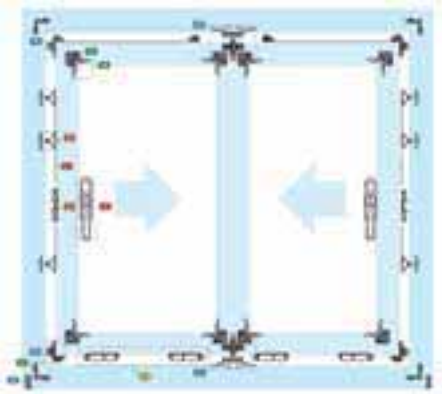

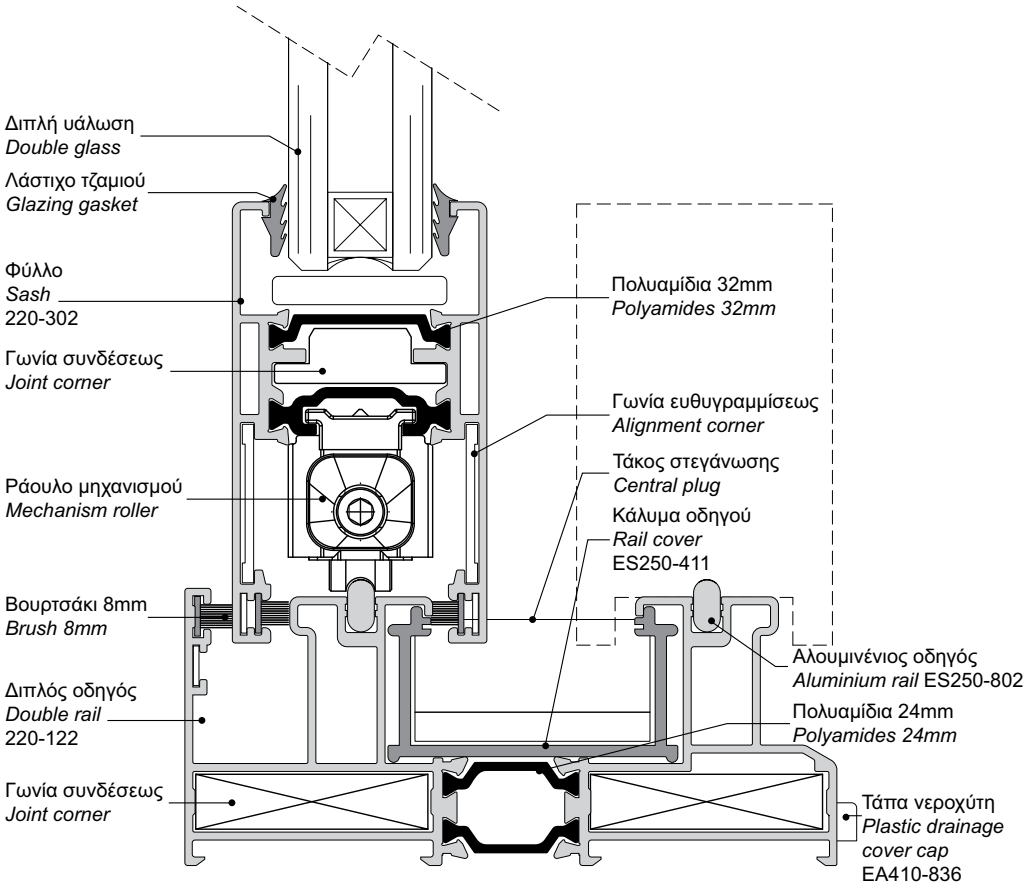

ΜΕΘΟΔΟΙ ΕΛΕΓΧΟΥ ΠΟΙΟΤΗΤΑΣ ΠΡΟΪΟΝΤΩΝ ΔΙΕΛΑΣΗΣ ΚΑΙ ΗΛΕΚΤΡΟΣΤΑΤΙΚΗΣ ΒΑΦΗΣ

ΓΕΩΜΕΤΡΙΚΑ ΧΑΡΑΚΤΗΡΙΣΤΙΚΑ

Διαστάσεις

Για μια κρίσιμη ονομαστική διάσταση 50mm δίνεται ανοχή (+/-) 0,40mm που σημαίνει ότι η διάσταση αυτή μπορεί να κυμανθεί από 49,60 έως 50,40mm.

Ευθύτητα

Για μια βέργα μήκους 6m δίνεται επιτρεπόμενο βέλος 3mm. Ο έλεγχος μπορεί να γίνει στηρίζοντας την βέργα στις δυο άκρες της επάνω σε ένα επίπεδο πάγκο, έτσι ώστε η απόκλιση να περιοριστεί λόγω του βάρους της.
Τότε, το βέλος στην μέση της βέργας δεν πρέπει να ξεπερνά τα 3mm.

Στρέβλωση (πέτσικο)

Για ένα προφίλ μεσαίων διαστάσεων δίνεται ανοχή στρέβλωσης 2mm στην άκρη βέργας μήκους 5-6m.
Για να ελεγχθεί η στρέβλωση, πρέπει η βέργα να τοποθετηθεί σε επίπεδο πάγκο, να κρατηθεί εφαπτόμενη η πλευρά του προφίλ στην μια άκρη και να μετρηθεί η απόκλιση του πάγκου στην άλλη άκρη της βέργας.

ΗΛΕΚΤΡΟΣΤΑΤΙΚΗ ΒΑΦΗ

Όψη-Εμφάνιση

Η επικάλυψη των σημαντικών επιφανειών πρέπει να εξετάζεται από σωστή οπτική γωνία, από απόσταση 2m (οι προδιαγραφές της QUALICOAT αναφέρουν απόσταση 3m). Διάφορα ελαττώματα στην επιφάνεια, δεν πρέπει να είναι ορατά από αυτή την απόσταση.

ALUMINCO

ALUMINIUM BUILDING SYSTEMS

Αναστρόμενο

AL 220

ΣΥΝΟΠΤΙΚΟΣ ΚΑΤΑΛΟΓΟΣ

ΚΩΔΙΚΟΣ	ΣΧΗΜΑ	ΒΑΡΟΣ / ΜΗΚΟΣ	ΡΟΠΗ ΑΔΡΑΝΕΙΑΣ	ΡΟΠΗ ΑΝΤΙΣΤΑΣΕΩΣ	ΠΕΡΙΓΡΑΦΗ
220-122	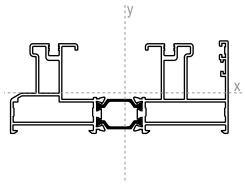	2205gr/m 6,00m	Jxx=18,80 cm^4 Jyy=103,60 cm^4	Wx=6,65 cm^3 Wy=17,19 cm^3	ΔΙΠΛΟΣ ΟΔΗΓΟΣ
220-123	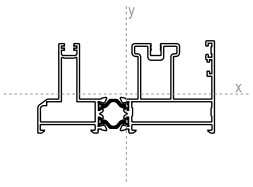	1945gr/m 6,00m	Jxx=16,40 cm^4 Jyy=55,90 cm^4	Wx=5,80 cm^3 Wy=11,40 cm^3	ΔΙΠΛΟΣ ΟΔΗΓΟΣ ΤΖΑΜΙ-ΣΗΤΑ
220-130	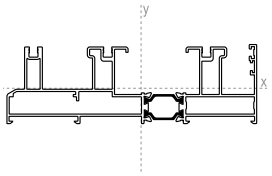	2816gr/m 6,00m	Jxx=23,50 cm^4 Jyy=235,10 cm^4	Wx=8,49 cm^3 Wy=28,66 cm^3	ΤΡΙΠΛΟΣ ΟΔΗΓΟΣ ΕΠΑΛΛΗΛΟ ΜΕ ΣΗΤΑ
220-131	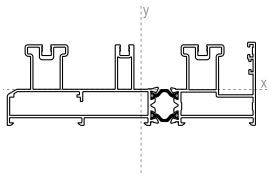	2865gr/m 6,00m	Jxx=23,78 cm^4 Jyy=200,49 cm^4	Wx=8,86 cm^3 Wy=25,55 cm^3	ΤΡΙΠΛΟΣ ΟΔΗΓΟΣ ΤΖΑΜΙ-ΣΗΤΑ-ΠΑΤΖΟΥΡΙ
220-132	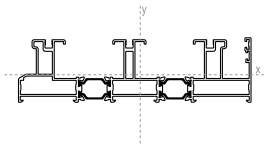	3300gr/m 6,00m	Jxx=27,70 cm^4 Jyy=357,00 cm^4	Wx=9,40 cm^3 Wy=39,30 cm^3	ΤΡΙΠΛΟΣ ΟΔΗΓΟΣ ΕΠΑΛΛΗΛΟΥ
220-133	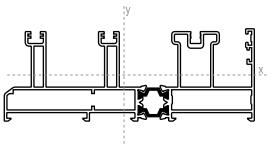	2580gr/m 6,00m	Jxx=20,97 cm^4 Jyy=145,66 cm^4	Wx=7,43 cm^3 Wy=20,36 cm^3	ΤΡΙΠΛΟΣ ΟΔΗΓΟΣ ΤΖΑΜΙ-ΣΗΤΑ-ΠΑΤΖΟΥΡΙ

ΚΩΔΙΚΟΣ	ΣΧΗΜΑ	ΒΑΡΟΣ / ΜΗΚΟΣ	ΡΟΠΗ ΑΔΡΑΝΕΙΑΣ	ΡΟΠΗ ΑΝΤΙΣΤΑΣΕΩΣ	ΠΕΡΙΓΡΑΦΗ
220-201	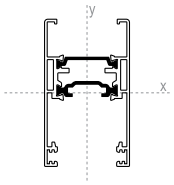	1514gr/m 6,00m	Jxx=23,20 cm^4 Jyy=19,20 cm^4	Wx=5,50 cm^3 Wy=8,53 cm^3	ΦΥΛΛΟ ΜΙΚΡΟ
220-202	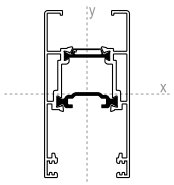	1713gr/m 6,00m	Jxx=35,50 cm^4 Jyy=20,70 cm^4	Wx=7,58 cm^3 Wy=9,20 cm^3	ΦΥΛΛΟ ΜΕΓΑΛΟ
220-207	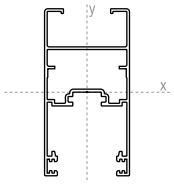	1345gr/m 6,00m	Jxx=32,60 cm^4 Jyy=17,00 cm^4	Wx=7,28 cm^3 Wy=7,55 cm^3	ΦΥΛΛΟ ΠΑΤΖΟΥΡΙΟΥ ΓΙΑ ΟΔΗΓΟ 220-131/122
220-208	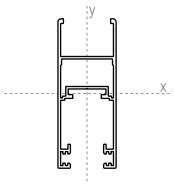	1014gr/m 6,00m	Jxx=19,30 cm^4 Jyy=2,34 cm^4	Wx=4,70 cm^3 Wy=1,50 cm^3	ΦΥΛΛΟ ΠΑΤΖΟΥΡΙΟΥ ΓΙΑ ΟΔΗΓΟ 220-133
220-206	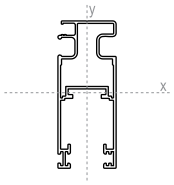	1082gr/m 6,00m	Jxx=23,60 cm^4 Jyy=5,72 cm^4	Wx=5,74 cm^3 Wy=3,65 cm^3	ΦΥΛΛΟ ΣΗΤΑΣ
220-300	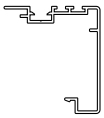	634gr/m 6,00m			ΓΑΝΤΖΟΣ ΓΙΑ ΦΥΛΛΟ 220-202

ΚΩΔΙΚΟΣ	ΣΧΗΜΑ	ΒΑΡΟΣ / ΜΗΚΟΣ	ΡΟΠΗ ΑΔΡΑΝΕΙΑΣ	ΡΟΠΗ ΑΝΤΙΣΤΑΣΕΩΣ	ΠΕΡΙΓΡΑΦΗ
220-301		328gr/m 6,00m			ΓΑΝΤΖΟΣ ΓΙΑ ΦΥΛΛΟ 220-201
220-305	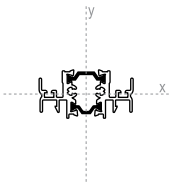	971gr/m 6,00m	Jxx=1,80 cm^4 Jyy=6,70 cm^4	Wx=1,39 cm^3 Wy=2,70 cm^3	ΜΠΙΝΙ ΦΥΛΛΩΝ
220-306	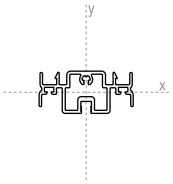	818gr/m 6,00m	Jxx=1,30 cm^4 Jyy=5,89 cm^4	Wx=1,08 cm^3 Wy=2,37 cm^3	ΜΠΙΝΙ ΠΑΤΖΟΥΡΙΟΥ 220-207
220-307	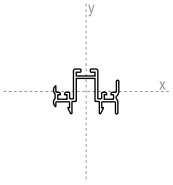	465gr/m 6,00m	Jxx=0,66 cm^4 Jyy=1,80 cm^4	Wx=0,53 cm^3 Wy=0,98 cm^3	ΜΠΙΝΙ ΣΗΤΑΣ & ΠΑΤΖΟΥΡΙΟΥ 220-208
220-804	**Νέο** 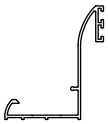	540gr/m 6,00m			ΑΡΜΟΚΑΛΥΠΤΡΟ
210-732		162gr/m 6,00m			ΠΗΧΑΚΙ ΑΡΜΟΚΑΛΥΠΤΡΟΥ 220-804

ΚΩΔΙΚΟΣ	ΣΧΗΜΑ	ΒΑΡΟΣ / ΜΗΚΟΣ	ΡΟΠΗ ΑΔΡΑΝΕΙΑΣ	ΡΟΠΗ ΑΝΤΙΣΤΑΣΕΩΣ	ΠΕΡΙΓΡΑΦΗ
220-901	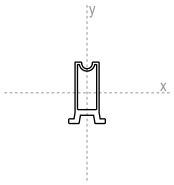	441gr/m 6,00m	Jxx=1,90 cm^4 Jyy=0,46 cm^4	Wx=0,98 cm^3 Wy=0,47 cm^3	ΒΑΣΗ ΣΤΗΡΙΞΗΣ ΣΤΑΘΕΡΟΥ
220-903		283gr/m 6,00m			ΠΡΟΣΘΕΤΟ ΠΡΟΦΙΛ ΟΔΗΓΟΥ ΝΕΡΟΣΤΑΛΑΚΤΗΣ
245-012	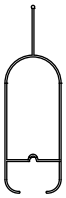	460gr/m 6,00m			ΠΕΡΣΙΔΑ 15m/m^2
245-021		575gr/m 6,00m			ΠΕΡΣΙΔΑ ΔΙΠΛΗ 12,5m/m^2
245-023		674gr/m 6,00m			ΠΕΡΣΙΔΑ ΔΙΠΛΗ 10m/m^2
245-013	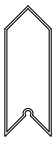	543gr/m 6,00m			ΠΕΡΣΙΔΑ

ΚΩΔΙΚΟΣ	ΣΧΗΜΑ	ΒΑΡΟΣ / ΜΗΚΟΣ	ΡΟΠΗ ΑΔΡΑΝΕΙΑΣ	ΡΟΠΗ ΑΝΤΙΣΤΑΣΕΩΣ	ΠΕΡΙΓΡΑΦΗ
245-041		568gr/m 6,00m			ΠΕΡΣΙΔΑ
250-802		118gr/m 6,00m			ΟΔΗΓΟΣ ΑΛΟΥΜΙΝΙΟΥ

ALUMINCO

ALUMINIUM BUILDING SYSTEMS

Αναστρόμενο

AL 220

ΔΙΑΤΟΜΕΣ 1:1

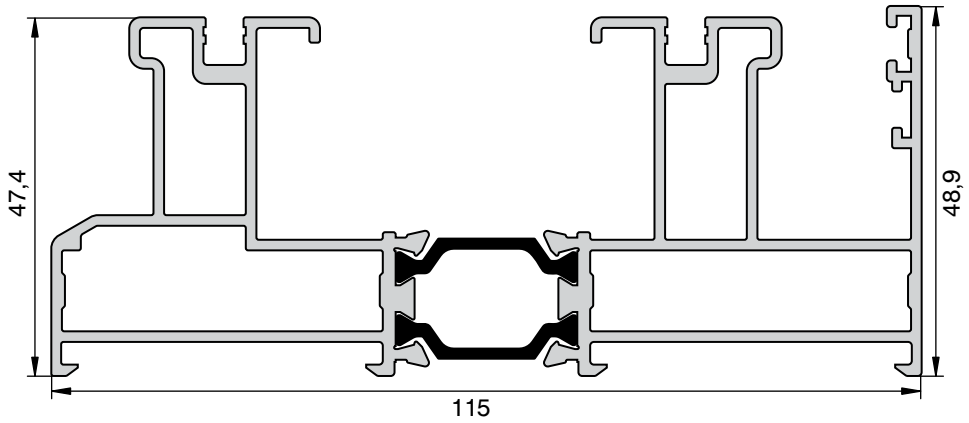

ΚΩΔΙΚΟΣ	ΠΕΡΙΓΡΑΦΗ	ΕΞΩΤΕΡΙΚΗ ΠΕΡΙΜΕΤΡΟΣ
220-122	ΔΙΠΛΟΣ ΟΔΗΓΟΣ	
ΒΑΡΟΣ		
2205 gr/m		602 mm

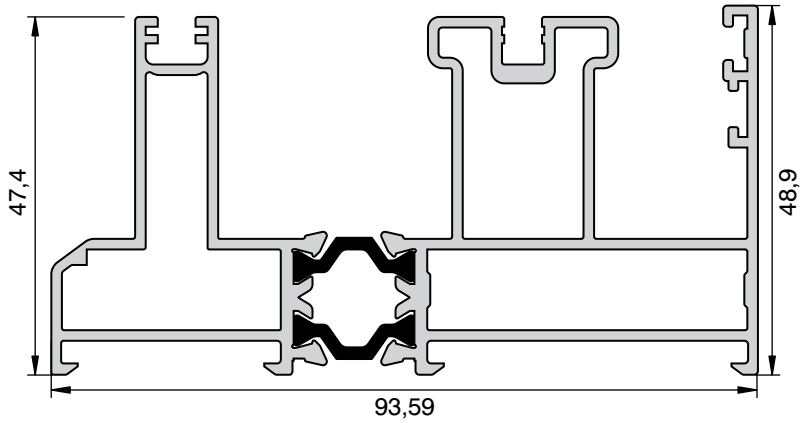

ΚΩΔΙΚΟΣ	ΠΕΡΙΓΡΑΦΗ	ΕΞΩΤΕΡΙΚΗ ΠΕΡΙΜΕΤΡΟΣ
220-123	ΔΙΠΛΟΣ ΟΔΗΓΟΣ ΤΖΑΜΙ-ΣΗΤΑ	
ΒΑΡΟΣ		
1945 gr/m		564 mm

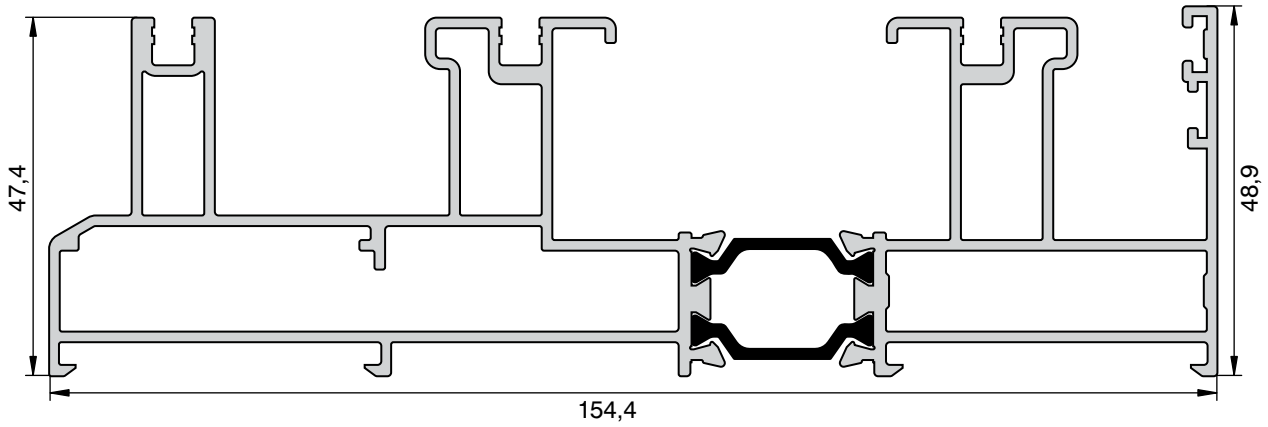

ΚΩΔΙΚΟΣ	ΠΕΡΙΓΡΑΦΗ	ΕΞΩΤΕΡΙΚΗ ΠΕΡΙΜΕΤΡΟΣ
220-130	ΤΡΙΠΛΟΣ ΟΔΗΓΟΣ ΕΠΑΛΛΗΛΟ ΜΕ ΣΗΤΑ	
ΒΑΡΟΣ		
2816 gr/m		754 mm

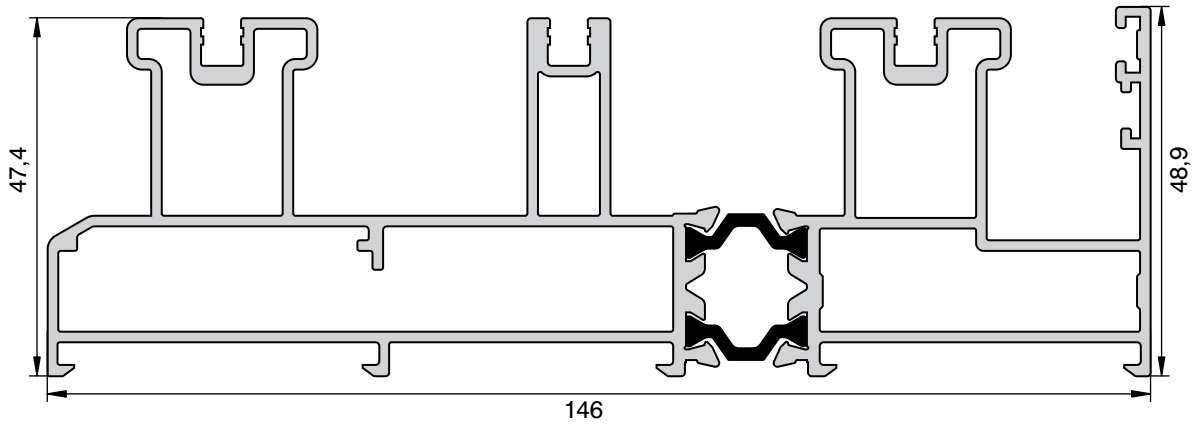

ΚΩΔΙΚΟΣ	ΠΕΡΙΓΡΑΦΗ	ΕΞΩΤΕΡΙΚΗ ΠΕΡΙΜΕΤΡΟΣ
220-131	ΤΡΙΠΛΟΣ ΟΔΗΓΟΣ ΤΖΑΜΙ-ΣΗΤΑ-ΠΑΤΖΟΥΡΙ	
ΒΑΡΟΣ		
2865 gr/m		703 mm

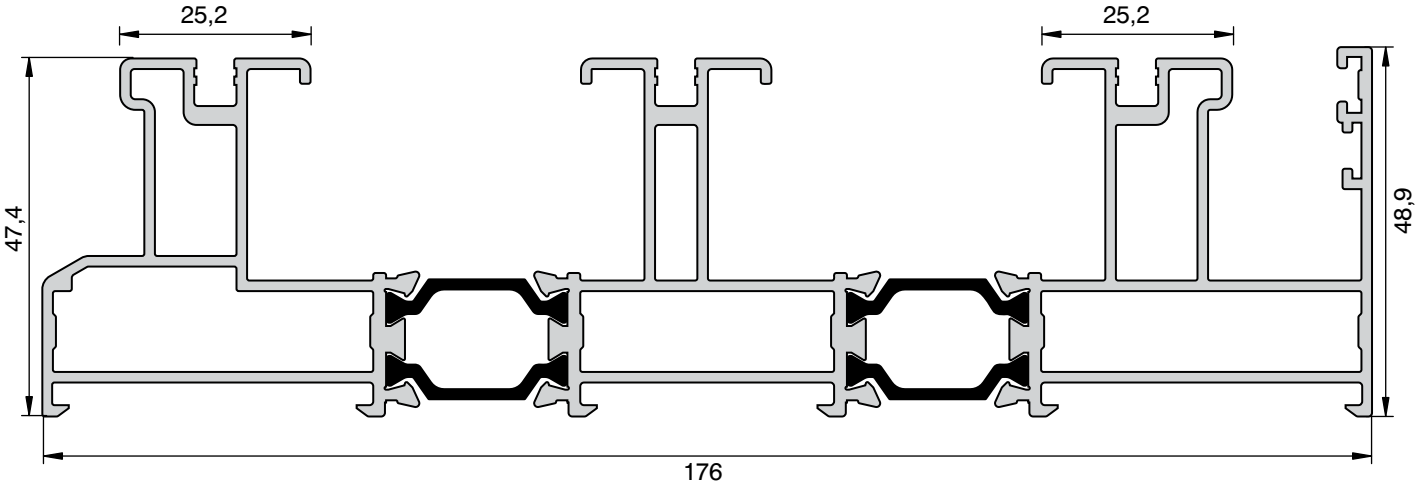

ΚΩΔΙΚΟΣ	ΠΕΡΙΓΡΑΦΗ	ΕΞΩΤΕΡΙΚΗ ΠΕΡΙΜΕΤΡΟΣ
220-132	ΤΡΙΠΛΟΣ ΟΔΗΓΟΣ ΕΠΑΛΛΗΛΟΥ	
ΒΑΡΟΣ		
3300 gr/m		955 mm

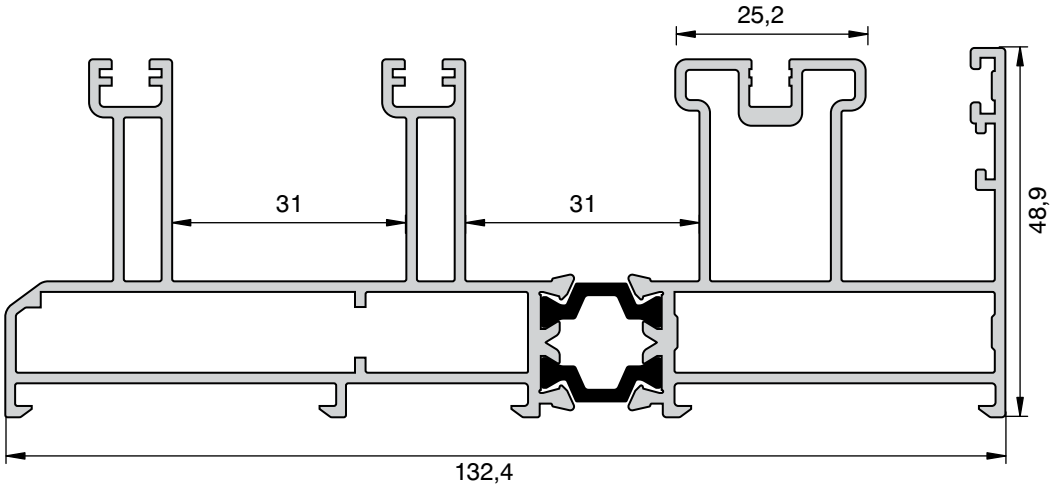

ΚΩΔΙΚΟΣ	ΠΕΡΙΓΡΑΦΗ	ΕΞΩΤΕΡΙΚΗ ΠΕΡΙΜΕΤΡΟΣ
220-133	ΤΡΙΠΛΟΣ ΟΔΗΓΟΣ ΤΖΑΜΙ-ΣΗΤΑ-ΠΑΤΖΟΥΡΙ	
ΒΑΡΟΣ		
2580 gr/m		751 mm

ΔΙΑΤΟΜΕΣ 1:1

ALUMINIUM SYSTEMS - ΣΥΣΤΗΜΑΤΑ ΑΛΟΥΜΙΝΙΟΥ

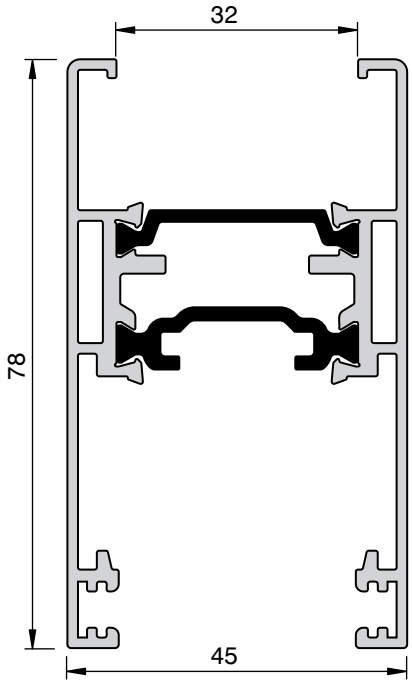

ΚΩΔΙΚΟΣ	ΠΕΡΙΓΡΑΦΗ	ΕΞΩΤΕΡΙΚΗ ΠΕΡΙΜΕΤΡΟΣ
220-201	ΦΥΛΛΟ ΜΙΚΡΟ	
ΒΑΡΟΣ		
1514 gr/m		493 mm

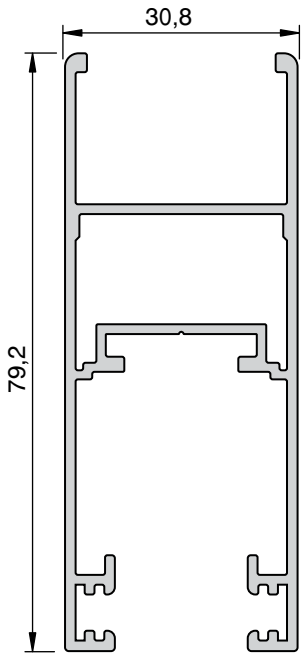

ΚΩΔΙΚΟΣ	ΠΕΡΙΓΡΑΦΗ	ΕΞΩΤΕΡΙΚΗ ΠΕΡΙΜΕΤΡΟΣ
220-208	ΦΥΛΛΟ ΠΑΤΖΟΥΡΙΟΥ ΓΙΑ ΟΔΗΓΟ 220-133	
ΒΑΡΟΣ		
1014 gr/m		422 mm

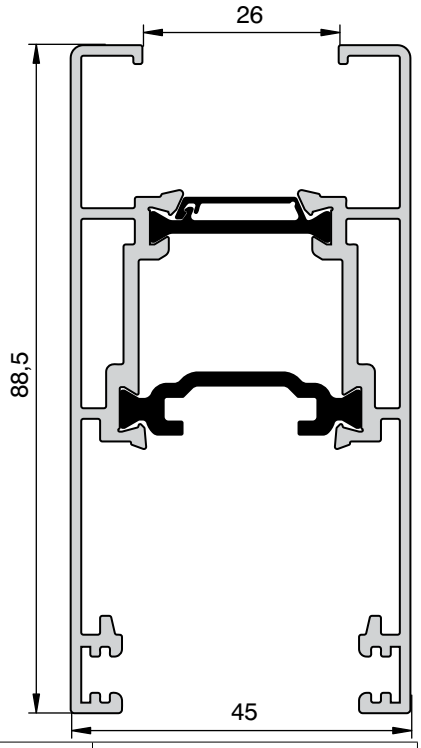

ΚΩΔΙΚΟΣ	ΠΕΡΙΓΡΑΦΗ	ΕΞΩΤΕΡΙΚΗ ΠΕΡΙΜΕΤΡΟΣ
220-202	ΦΥΛΛΟ ΜΕΓΑΛΟ	
ΒΑΡΟΣ		
1713 gr/m		532 mm

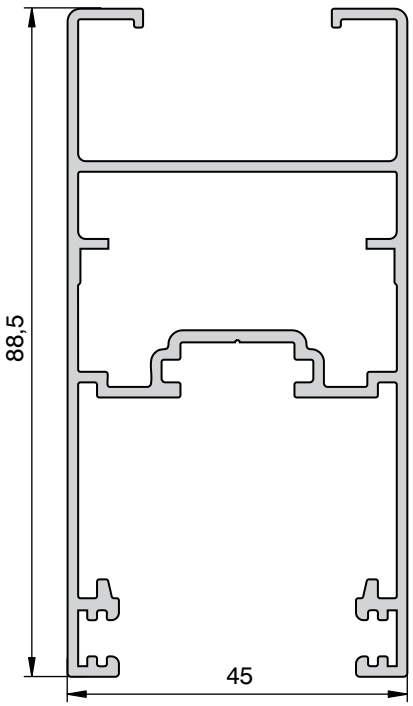

ΚΩΔΙΚΟΣ	ΠΕΡΙΓΡΑΦΗ	ΕΞΩΤΕΡΙΚΗ ΠΕΡΙΜΕΤΡΟΣ
220-207	ΦΥΛΛΟ ΠΑΤΖΟΥΡΙΟΥ ΓΙΑ ΟΔΗΓΟ 220-131/122	
ΒΑΡΟΣ		
1345 gr/m		514 mm

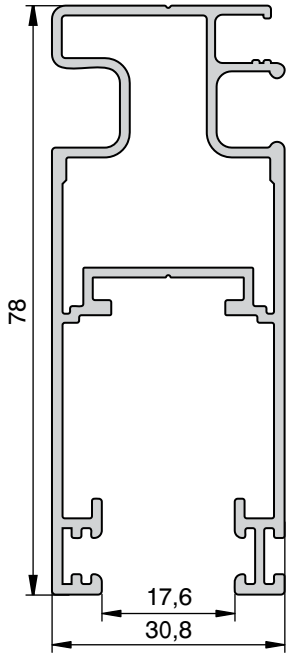

ΚΩΔΙΚΟΣ	ΠΕΡΙΓΡΑΦΗ	
220-206	ΦΥΛΛΟ ΣΗΤΑΣ	ΕΞΩΤΕΡΙΚΗ ΠΕΡΙΜΕΤΡΟΣ
ΒΑΡΟΣ		
1082 gr/m		424 mm

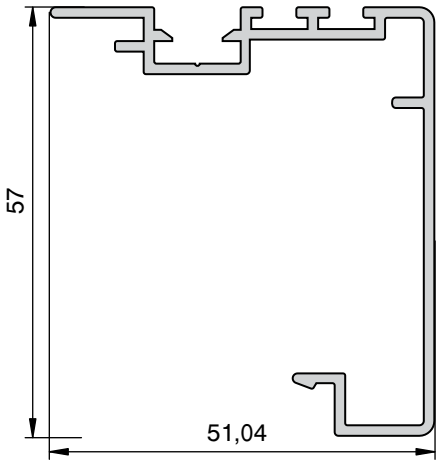

ΚΩΔΙΚΟΣ	ΠΕΡΙΓΡΑΦΗ	
220-300	ΓΑΝΤΖΟΣ ΓΙΑ ΦΥΛΛΟ 220-202	ΕΞΩΤΕΡΙΚΗ ΠΕΡΙΜΕΤΡΟΣ
ΒΑΡΟΣ		
634 gr/m		336 mm

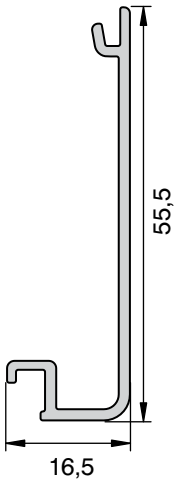

ΚΩΔΙΚΟΣ	ΠΕΡΙΓΡΑΦΗ	
220-301	ΓΑΝΤΖΟΣ ΓΙΑ ΦΥΛΛΟ 220-201	ΕΞΩΤΕΡΙΚΗ ΠΕΡΙΜΕΤΡΟΣ
ΒΑΡΟΣ		
328 gr/m		168 mm

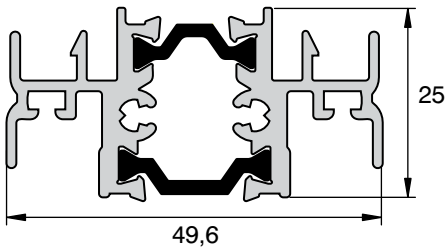

ΚΩΔΙΚΟΣ	ΠΕΡΙΓΡΑΦΗ	
220-305	ΜΠΙΝΙ ΦΥΛΛΟΥ	ΕΞΩΤΕΡΙΚΗ ΠΕΡΙΜΕΤΡΟΣ
ΒΑΡΟΣ		
971 gr/m		281 mm

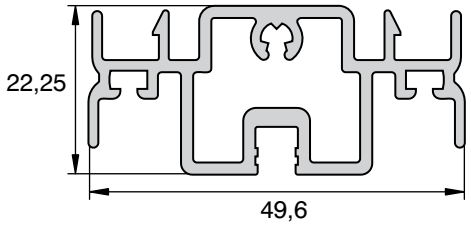

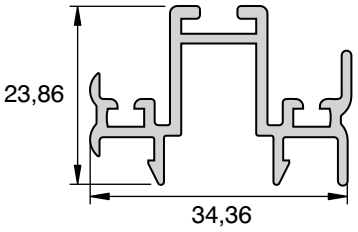

ΚΩΔΙΚΟΣ	ΠΕΡΙΓΡΑΦΗ	ΕΞΩΤΕΡΙΚΗ ΠΕΡΙΜΕΤΡΟΣ
220-306	ΜΠΙΝΙ ΠΑΤΖΟΥΡΙΟΥ 220-207	
ΒΑΡΟΣ		
818 gr/m		266 mm

ΚΩΔΙΚΟΣ	ΠΕΡΙΓΡΑΦΗ	ΕΞΩΤΕΡΙΚΗ ΠΕΡΙΜΕΤΡΟΣ
220-307	ΜΠΙΝΙ ΣΗΤΑΣ & ΠΑΤΖΟΥΡΙΟΥ 220-208	
ΒΑΡΟΣ		
465 gr/m		242 mm

Νέο

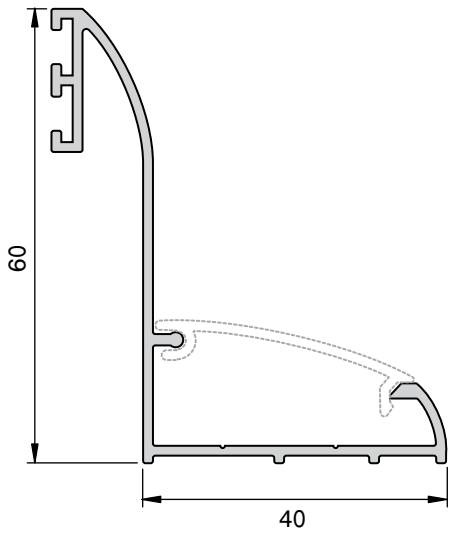

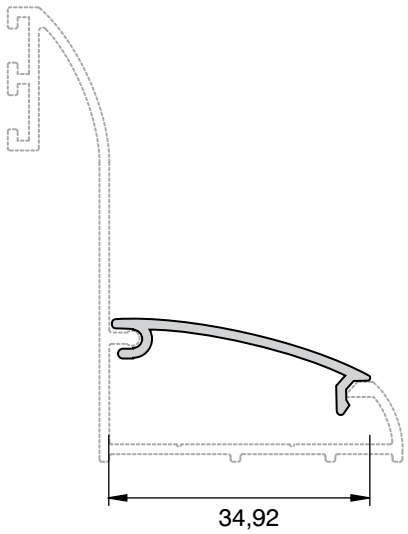

ΚΩΔΙΚΟΣ	ΠΕΡΙΓΡΑΦΗ	ΕΞΩΤΕΡΙΚΗ ΠΕΡΙΜΕΤΡΟΣ
220-804	ΑΡΜΟΚΑΛΥΠΤΡΟ	
ΒΑΡΟΣ		
540 gr/m		301 mm

ΚΩΔΙΚΟΣ	ΠΕΡΙΓΡΑΦΗ	ΕΞΩΤΕΡΙΚΗ ΠΕΡΙΜΕΤΡΟΣ
210-732	ΠΗΧΑΚΙ ΑΡΜΟΚΑΛΥΠΤΡΟΥ 220-804	
ΒΑΡΟΣ		
162 gr/m		94 mm

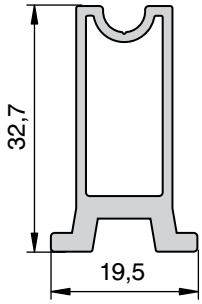

ΚΩΔΙΚΟΣ	ΠΕΡΙΓΡΑΦΗ	ΕΞΩΤΕΡΙΚΗ ΠΕΡΙΜΕΤΡΟΣ
220-901	ΒΑΣΗ ΣΤΗΡΙΞΗΣ ΣΤΑΘΕΡΟΥ	
ΒΑΡΟΣ		
441 gr/m		114 mm

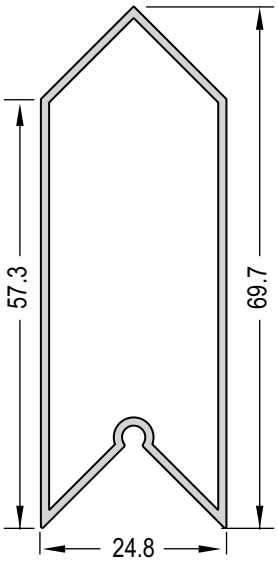

ΚΩΔΙΚΟΣ	ΠΕΡΙΓΡΑΦΗ	ΕΞΩΤΕΡΙΚΗ ΠΕΡΙΜΕΤΡΟΣ	ΒΑΡΟΣ/ ΕΠΙΦΑΝΕΙΑ
245-013	ΠΕΡΣΙΔΑ		
ΒΑΡΟΣ			
543 gr/m		188 mm	8145 gr/m^2

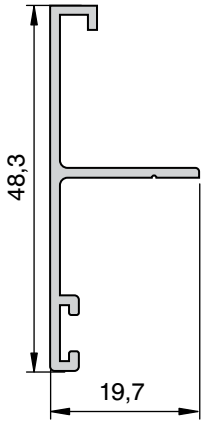

ΚΩΔΙΚΟΣ	ΠΕΡΙΓΡΑΦΗ	ΕΞΩΤΕΡΙΚΗ ΠΕΡΙΜΕΤΡΟΣ
220-903	ΠΡΟΣΘΕΤΟ ΠΡΟΦΙΛ ΟΔΗΓΟΥ ΝΕΡΟΣΤΑΛΑΚΤΗΣ	
ΒΑΡΟΣ		
283 gr/m		163 mm

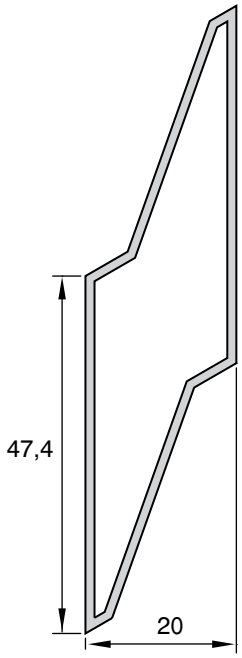

ΚΩΔΙΚΟΣ	ΠΕΡΙΓΡΑΦΗ	ΕΞΩΤΕΡΙΚΗ ΠΕΡΙΜΕΤΡΟΣ	ΒΑΡΟΣ/ ΕΠΙΦΑΝΕΙΑ
245-041	ΠΕΡΣΙΔΑ		
ΒΑΡΟΣ			
568 gr/m		181 mm	6816 gr/m^2

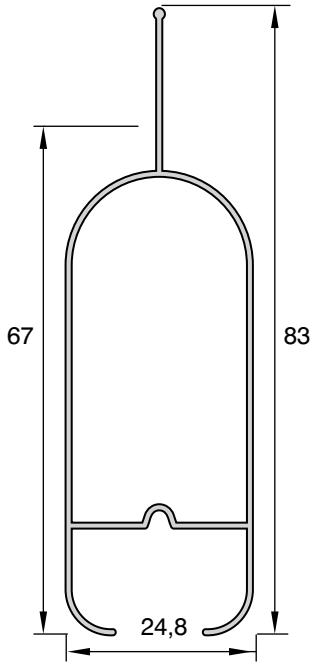

ΚΩΔΙΚΟΣ	ΠΕΡΙΓΡΑΦΗ	ΕΞΩΤΕΡΙΚΗ ΠΕΡΙΜΕΤΡΟΣ	ΒΑΡΟΣ/ ΕΠΙΦΑΝΕΙΑ
245-012	ΠΕΡΣΙΔΑ 15m/m^2	250 mm	6150 gr/m^2
ΒΑΡΟΣ			
460 gr/m			

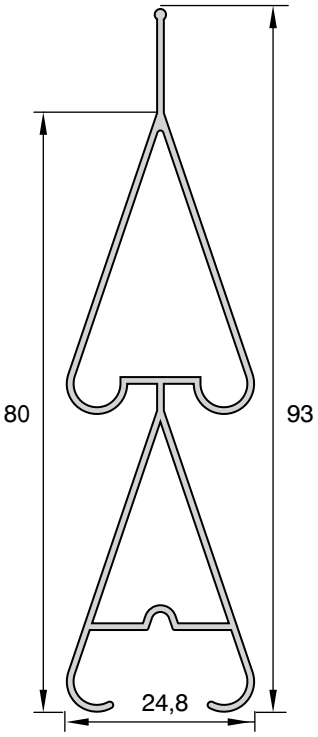

ΚΩΔΙΚΟΣ	ΠΕΡΙΓΡΑΦΗ	ΕΞΩΤΕΡΙΚΗ ΠΕΡΙΜΕΤΡΟΣ	ΒΑΡΟΣ/ ΕΠΙΦΑΝΕΙΑ
245-021	ΠΕΡΣΙΔΑ ΔΙΠΛΗ 12,5m/m^2	200 mm	7250 gr/m^2
ΒΑΡΟΣ			
575 gr/m			

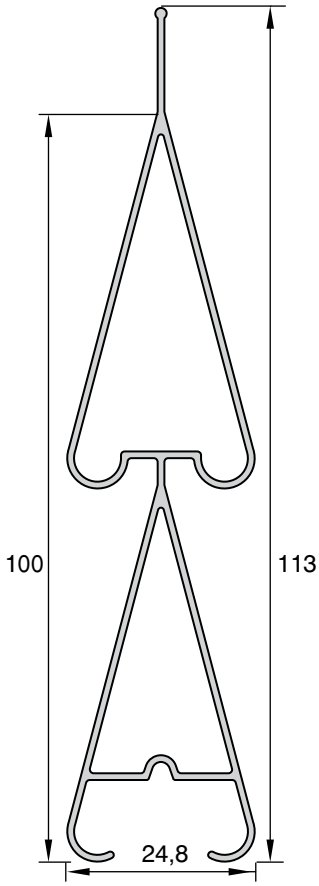

ΚΩΔΙΚΟΣ	ΠΕΡΙΓΡΑΦΗ	ΕΞΩΤΕΡΙΚΗ ΠΕΡΙΜΕΤΡΟΣ	ΒΑΡΟΣ/ ΕΠΙΦΑΝΕΙΑ
245-023	ΠΕΡΣΙΔΑ ΔΙΠΛΗ 10m/m^2	326 mm	6740 gr/m^2
ΒΑΡΟΣ			
674 gr/m			

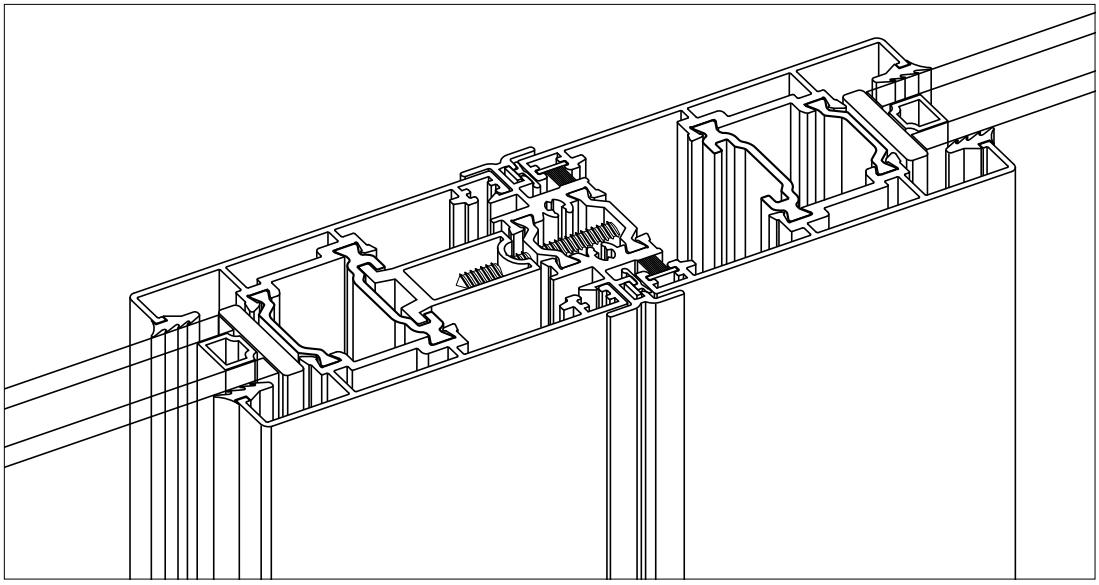

220-202 ΣΕ ΣΥΝΔΥΑΣΜΟ ΜΕ 220-305 & 220-901

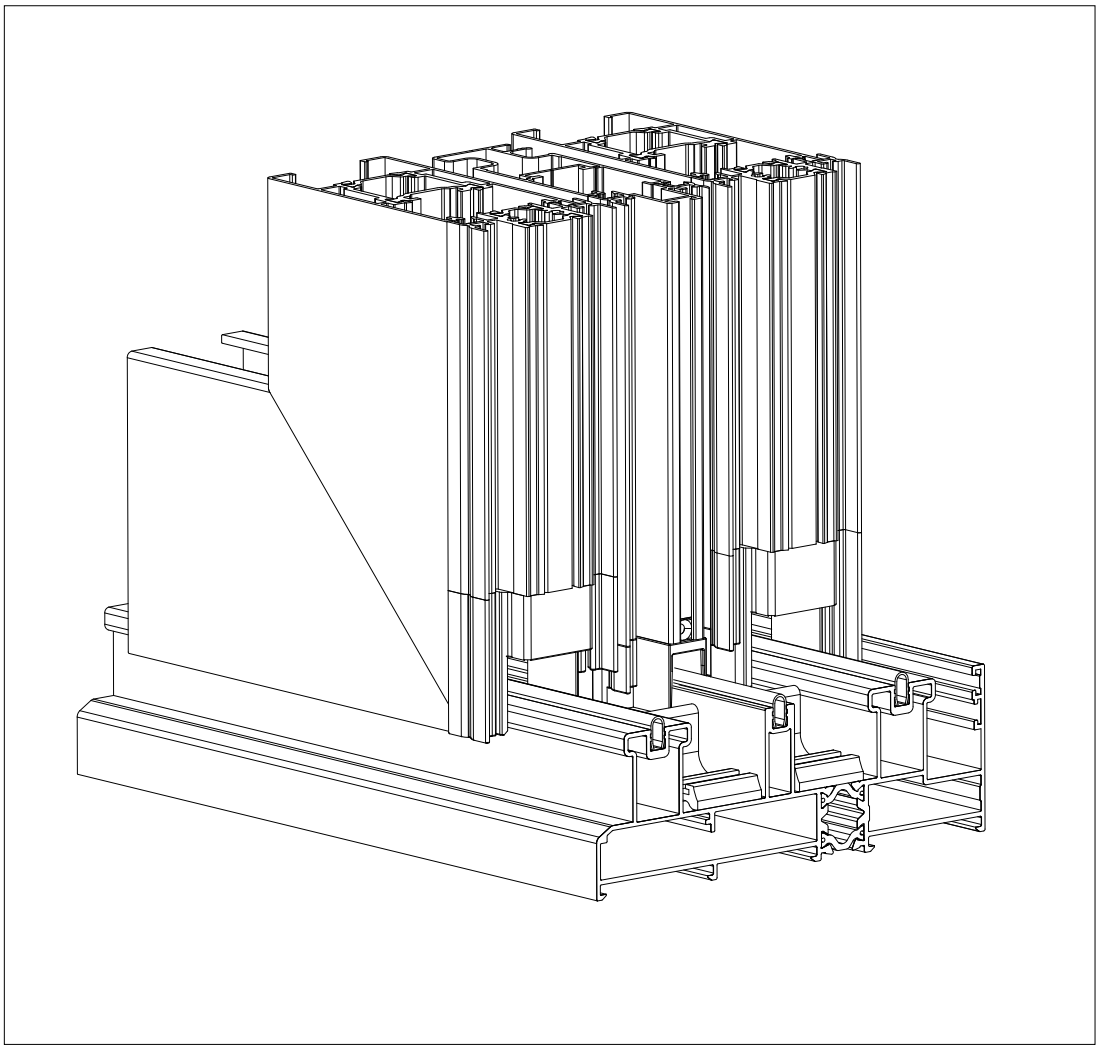

ΤΟΜΗ ΜΕ ΤΑΠΕΣ ΜΠΙΝΙ & ΣΤΟΠ

ALUMINCO

ALUMINIUM BUILDING SYSTEMS

Αναστρόμενο

AL 220

ΕΦΑΡΜΟΓΕΣ 1:1

ΔΥΝΑΤΕΣ ΚΑΤΑΣΚΕΥΕΣ 220

ALUMINIUM SYSTEMS - ΣΥΣΤΗΜΑΤΑ ΑΛΟΥΜΙΝΙΟΥ

ΤΟΜΗ ΕΠΑΛΛΗΛΟΥ

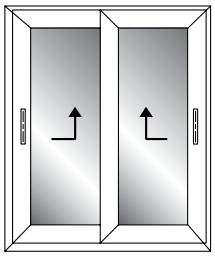

ΣΕΛΙΔΑ 30, 34

ΤΟΜΗ ΕΠΑΛΛΗΛΟΥ ΜΕ ΣΤΑΘΕΡΟ

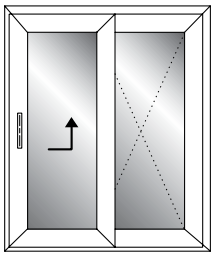

ΣΕΛΙΔΑ 31

ΤΟΜΗ ΕΠΑΛΛΗΛΟΥ

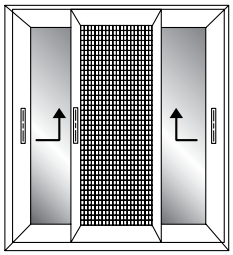

ΣΕΛΙΔΑ 27

ΤΟΜΗ ΕΠΑΛΛΗΛΟΥ ΜΕ ΣΤΑΘΕΡΟ

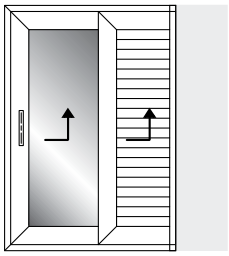

ΣΕΛΙΔΑ 32, 33

ΤΟΜΗ ΧΩΝΕΥΤΟΥ (ΤΖΑΜΙ-ΣΗΤΑ)

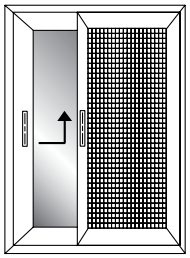

ΣΕΛΙΔΑ 35

ΤΟΜΗ ΤΡΙΦΥΛΛΟΥ ΕΠΑΛΛΗΛΟΥ

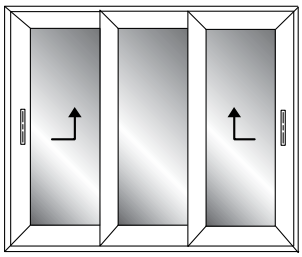

ΣΕΛΙΔΑ 36

ΤΟΜΗ ΧΩΝΕΥΤΟΥ(ΤΖΑΜΙ-ΣΗΤΑ-ΠΑΤΖΟΥΡΙ)

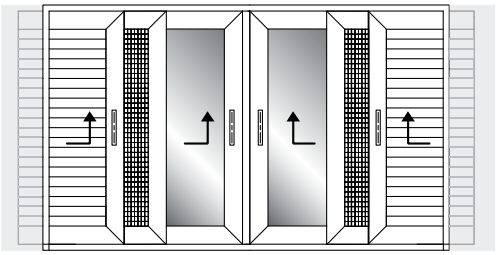

ΣΕΛΙΔΑ 28, 29

ΤΟΜΗ ΤΕΤΡΑΦΥΛΛΟΥ ΕΠΑΛΛΗΛΟΥ

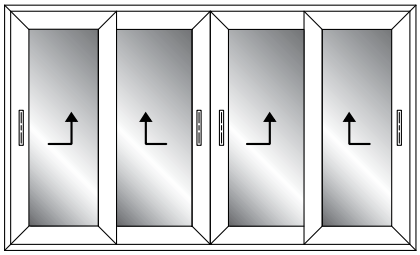

ΣΕΛΙΔΑ 25, 26

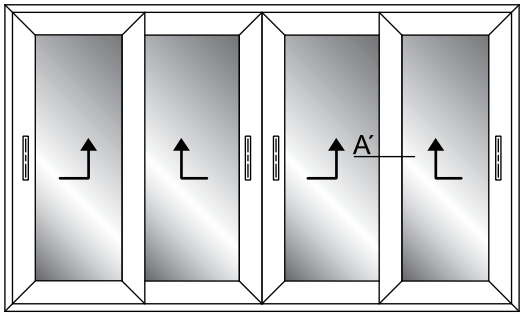

ΚΑΘΕΤΗ ΤΟΜΗ ΤΕΤΡΑΦΥΛΛΟΥ ΕΠΑΛΛΗΛΟΥ

Scale 1:1

ΕΞΑΡΤΗΜΑΤΑ

ΠΡΟΦΙΛ

ΤΟΜΗ Α΄

Εσωτερικό

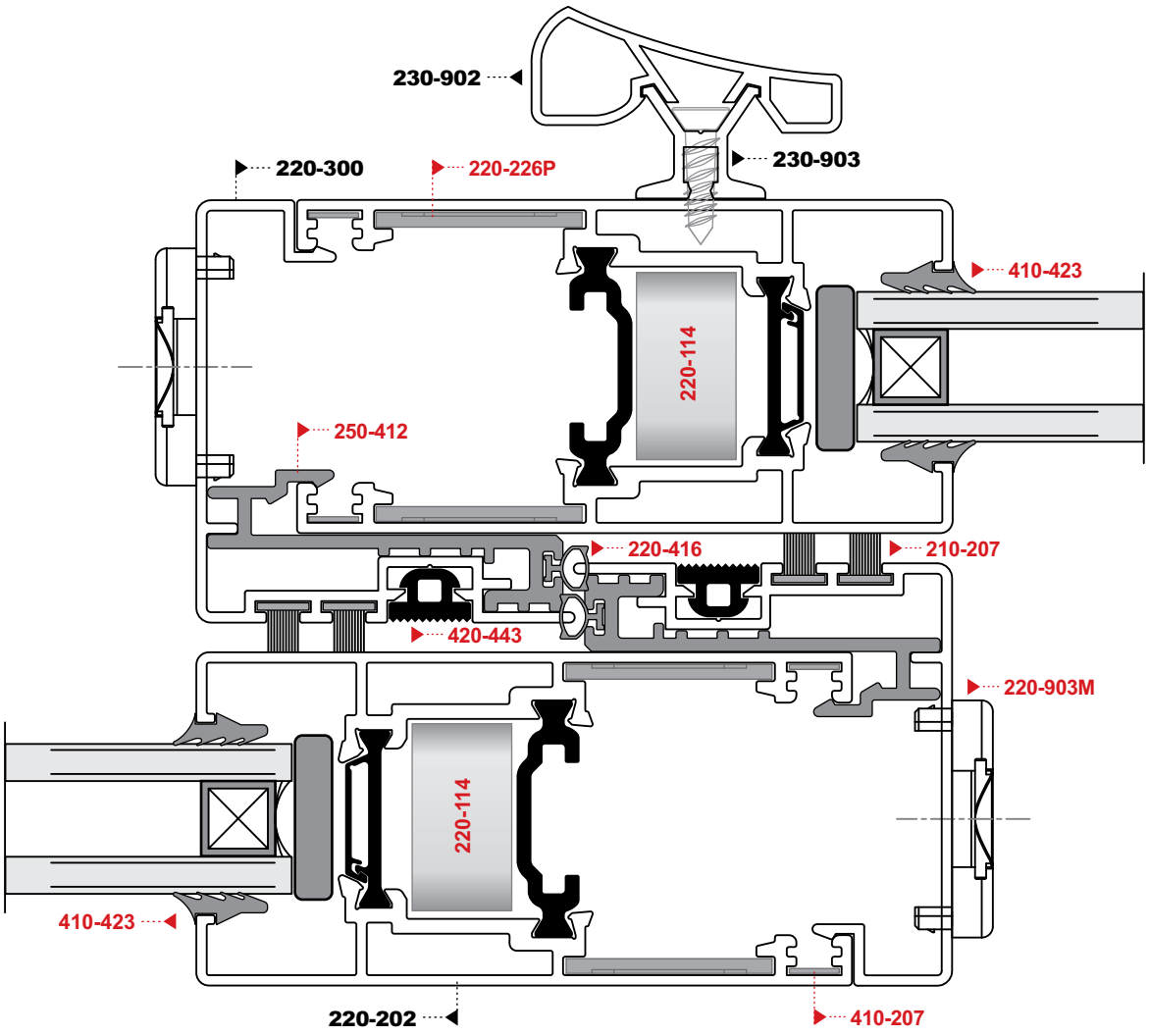

Εξωτερικό

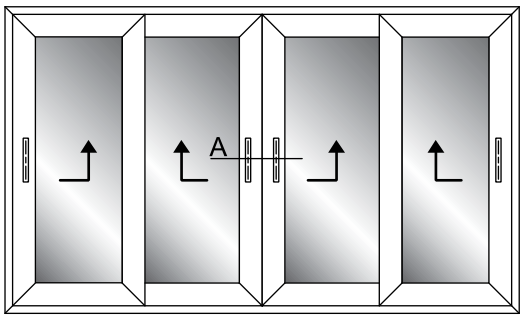

ΚΑΘΕΤΗ ΤΟΜΗ ΤΕΤΡΑΦΥΛΛΟΥ ΕΠΑΛΛΗΛΟΥ (ΘΕΣΗ ΚΛΕΙΔΩΜΑΤΟΣ)

Scale 1:1

ΕΞΑΡΤΗΜΑΤΑ

ΠΡΟΦΙΛ

ΤΟΜΗ Α

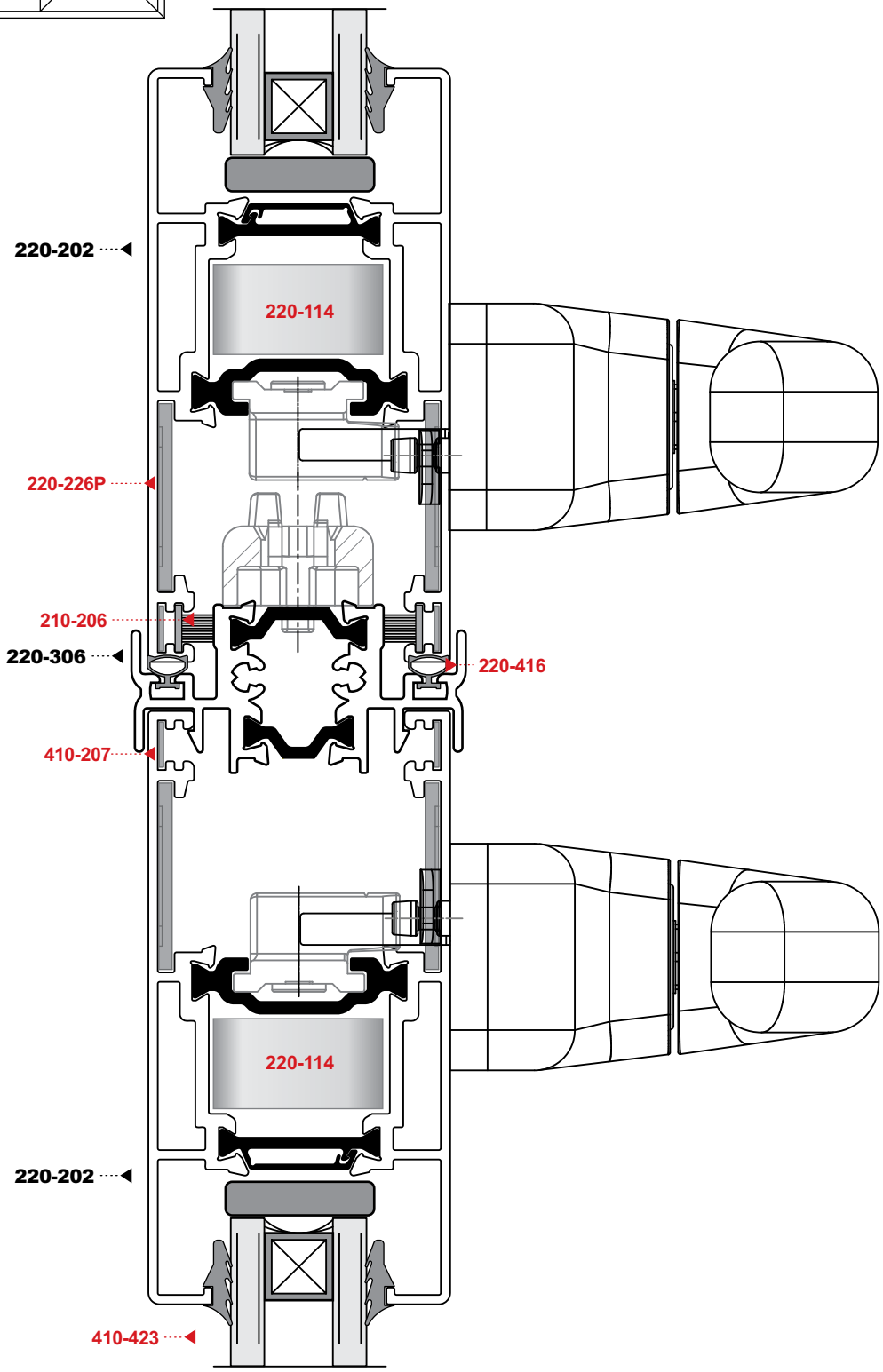

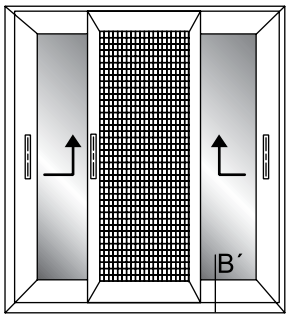

ΚΑΘΕΤΗ ΤΟΜΗ ΕΠΑΛΛΗΛΟΥ ΜΕ ΣΗΤΑ

Scale 1:1

ΕΞΑΡΤΗΜΑΤΑ

ΠΡΟΦΙΛ

ΤΟΜΗ Β΄

220-206
210-457
410-423
410-121
220-115
220-115
220-201
220-226P
210-210
210-207
220-130
410-207
210-208
250-411
220-116
220-116
48,9 mm
154,4 mm

*εφαρμογή λάστιχου σε περίπτωση ανασυρόμενου κουφώματος.

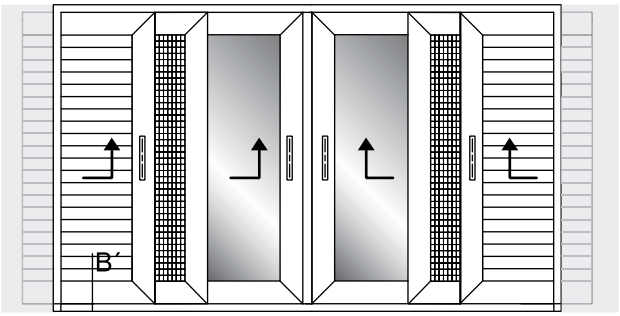

ΚΑΘΕΤΗ ΤΟΜΗ ΧΩΝΕΥΤΟΥ ΤΖΑΜΙ-ΣΗΤΑ-ΠΑΤΖΟΥΡΙ

Scale 1:1

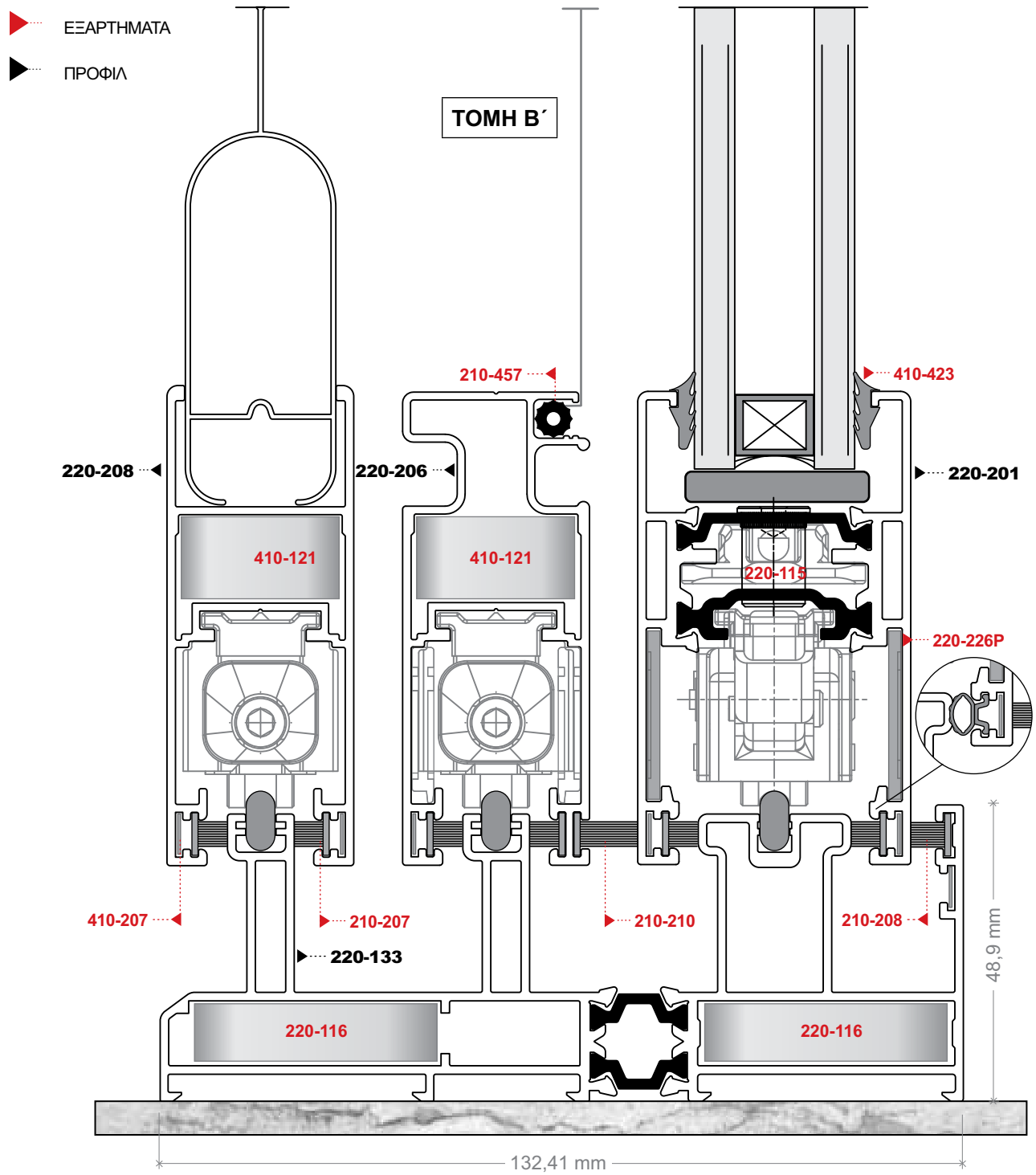

*εφαρμογή λάστιχου σε περίπτωση ανασυρόμενου κουφώματος.

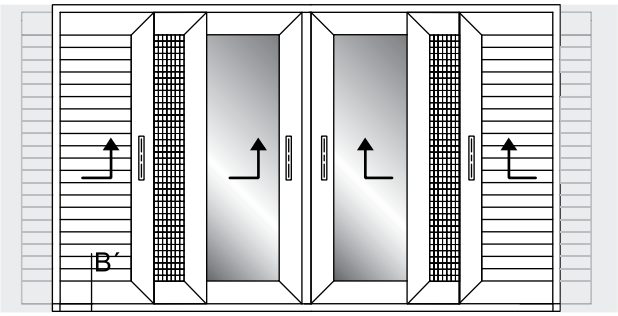

ΚΑΘΕΤΗ ΤΟΜΗ ΧΩΝΕΥΤΟΥ ΤΖΑΜΙ-ΣΗΤΑ-ΠΑΤΖΟΥΡΙ

Scale 1:1

ΕΞΑΡΤΗΜΑΤΑ

ΠΡΟΦΙΛ

ΤΟΜΗ Β΄

410-423

210-457

220-207

220-206

220-202

220-116

410-121

220-114

220-226P

410-207

210-207

220-131

210-210

210-208

220-116

220-116

48,9 mm

146 mm

*εφαρμογή λάστιχου σε περίπτωση ανασυρόμενου κουφώματος.

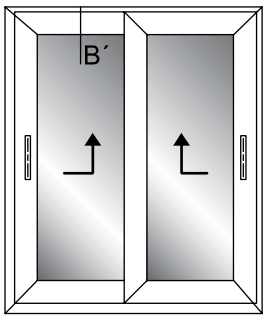

ΚΑΘΕΤΗ ΤΟΜΗ ΕΠΑΛΛΗΛΟΥ

Scale 1:1

ΕΞΑΡΤΗΜΑΤΑ

ΠΡΟΦΙΛ

ΤΟΜΗ Β΄

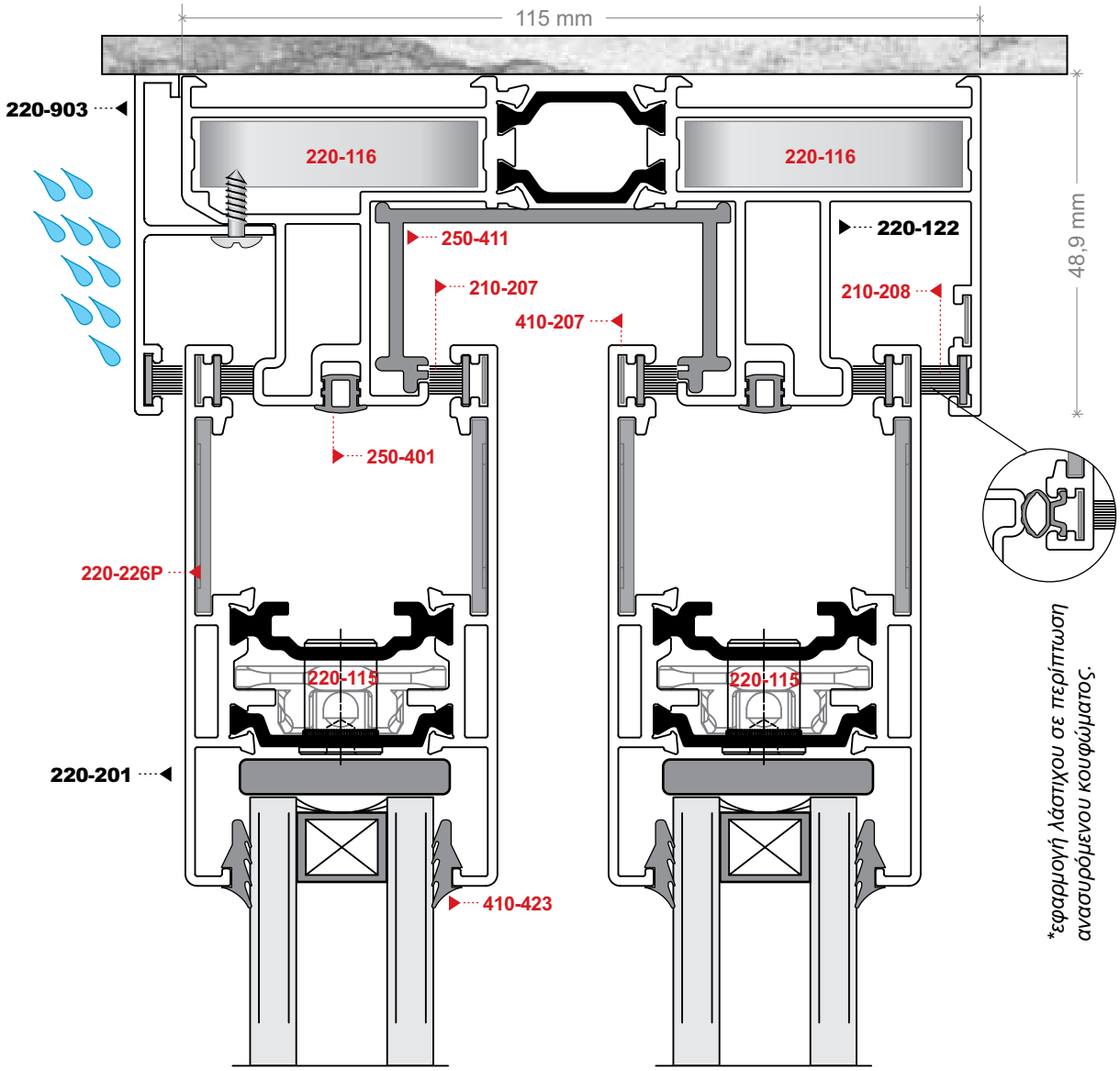

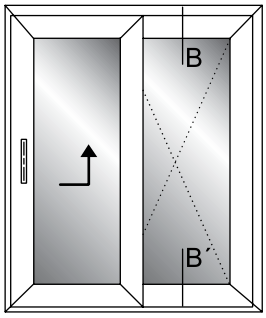

ΚΑΘΕΤΗ ΤΟΜΗ ΕΠΑΛΛΗΛΟΥ ΜΕ ΣΤΑΘΕΡΟ

Scale 1:1

ΕΞΑΡΤΗΜΑΤΑ

ΠΡΟΦΙΛ

ΤΟΜΗ B - B´

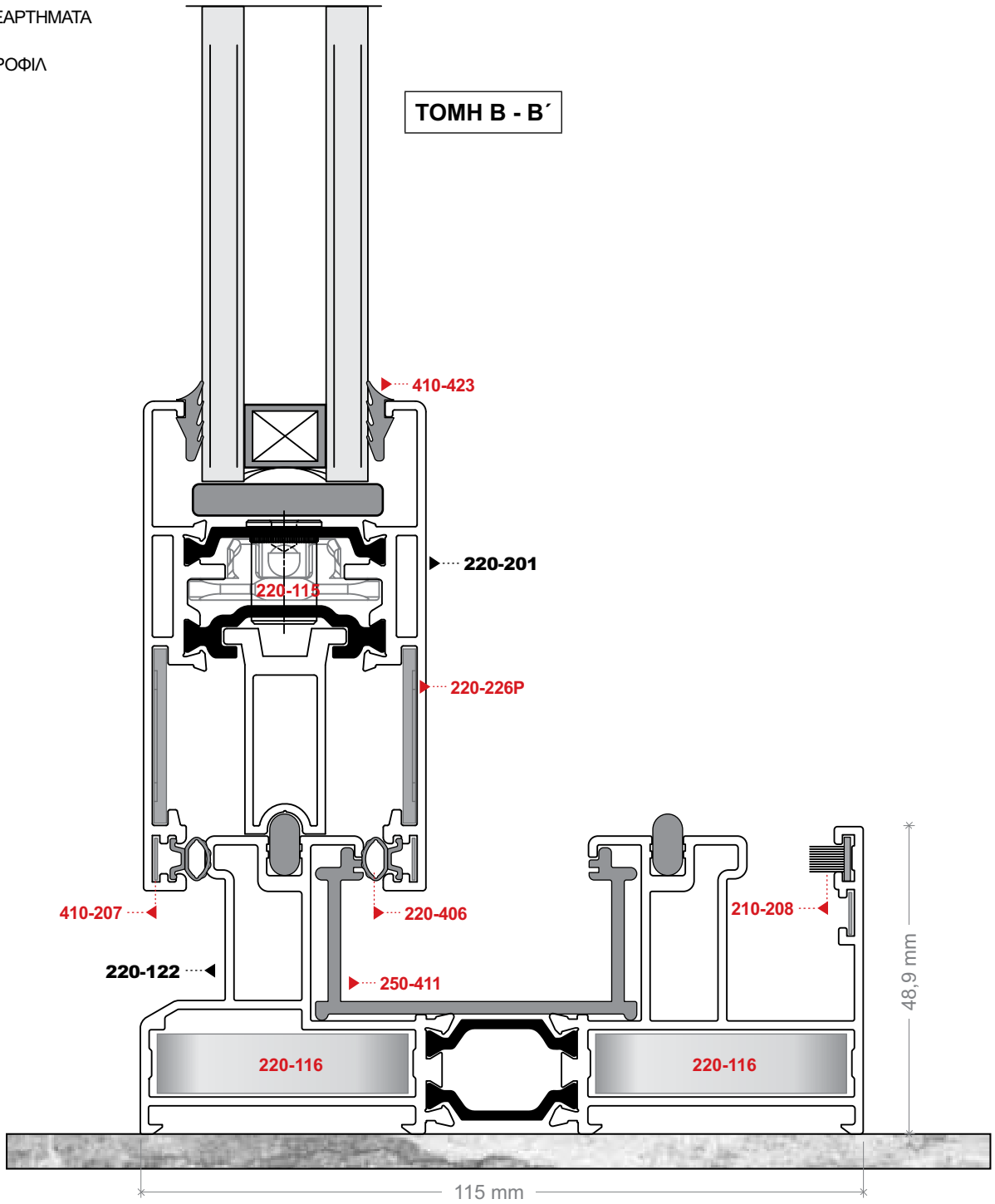

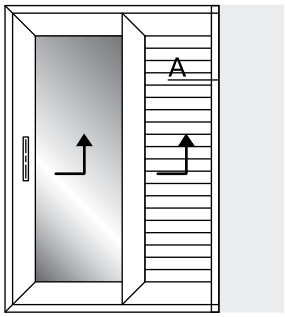

ΟΡΙΖΟΝΤΙΑ ΤΟΜΗ ΧΩΝΕΥΤΟΥ ΤΖΑΜΙ-ΠΑΤΖΟΥΡΙ

Scale 1:1

ΕΞΑΡΤΗΜΑΤΑ

ΠΡΟΦΙΛ

210-732

220-804

210-208

220-226P

410-207

220-114

220-202

ΤΟΜΗ Α

220-207

220-116

220-226P

410-207

210-208

220-804

210-732

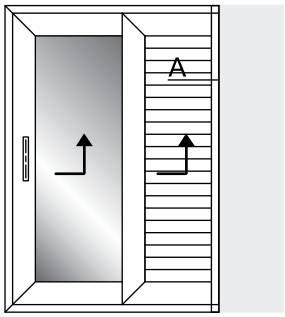

ΟΡΙΖΟΝΤΙΑ ΤΟΜΗ ΧΩΝΕΥΤΟΥ ΤΖΑΜΙ-ΠΑΤΖΟΥΡΙ

Scale 1:1

ΕΞΑΡΤΗΜΑΤΑ

ΠΡΟΦΙΛ

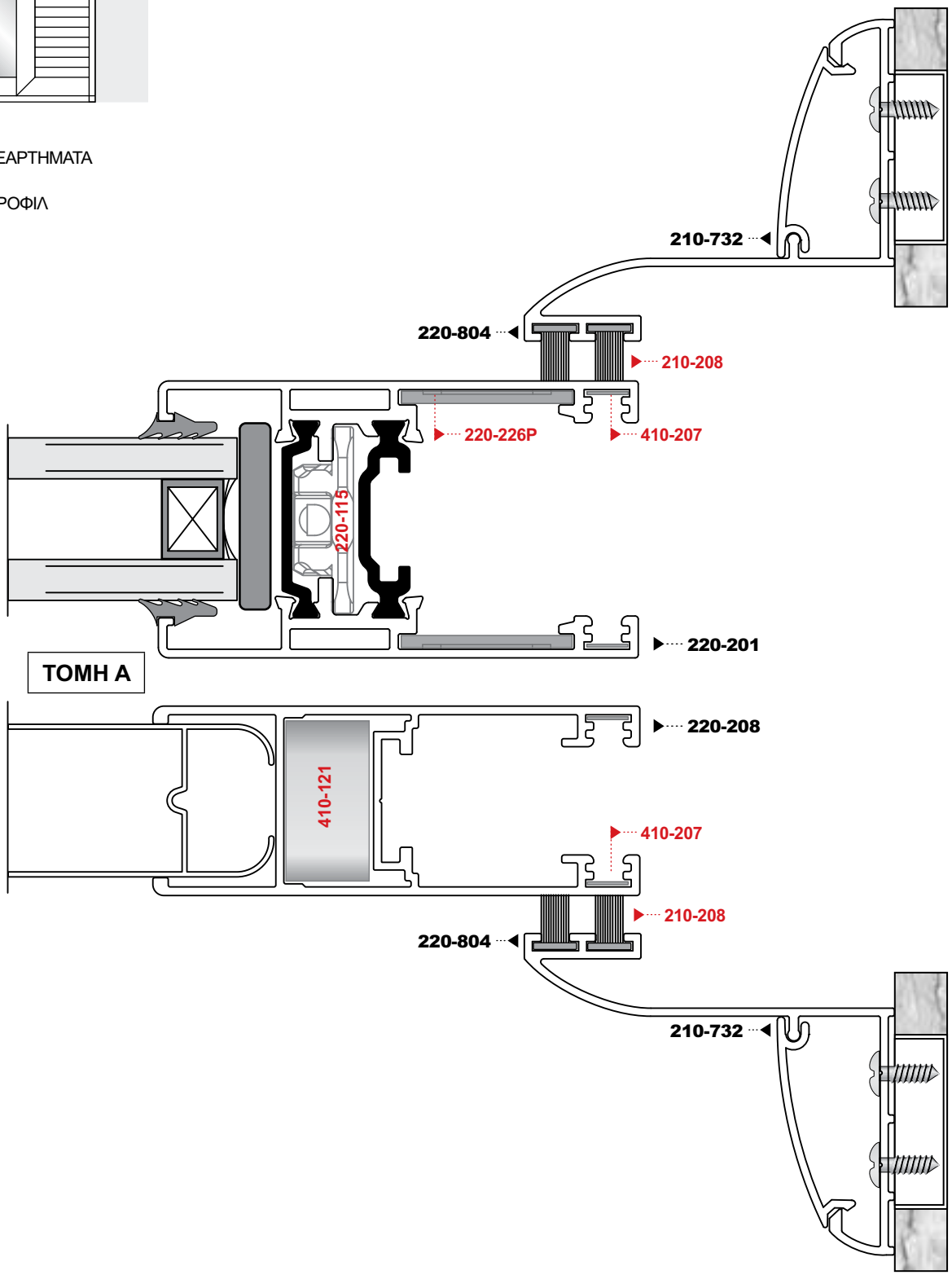

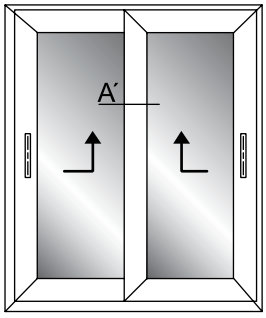

ΟΡΙΖΟΝΤΙΑ ΤΟΜΗ ΕΠΑΛΛΗΛΟΥ

Scale 1:1

ΕΞΑΡΤΗΜΑΤΑ

ΠΡΟΦΙΛ

ΤΟΜΗ Α΄

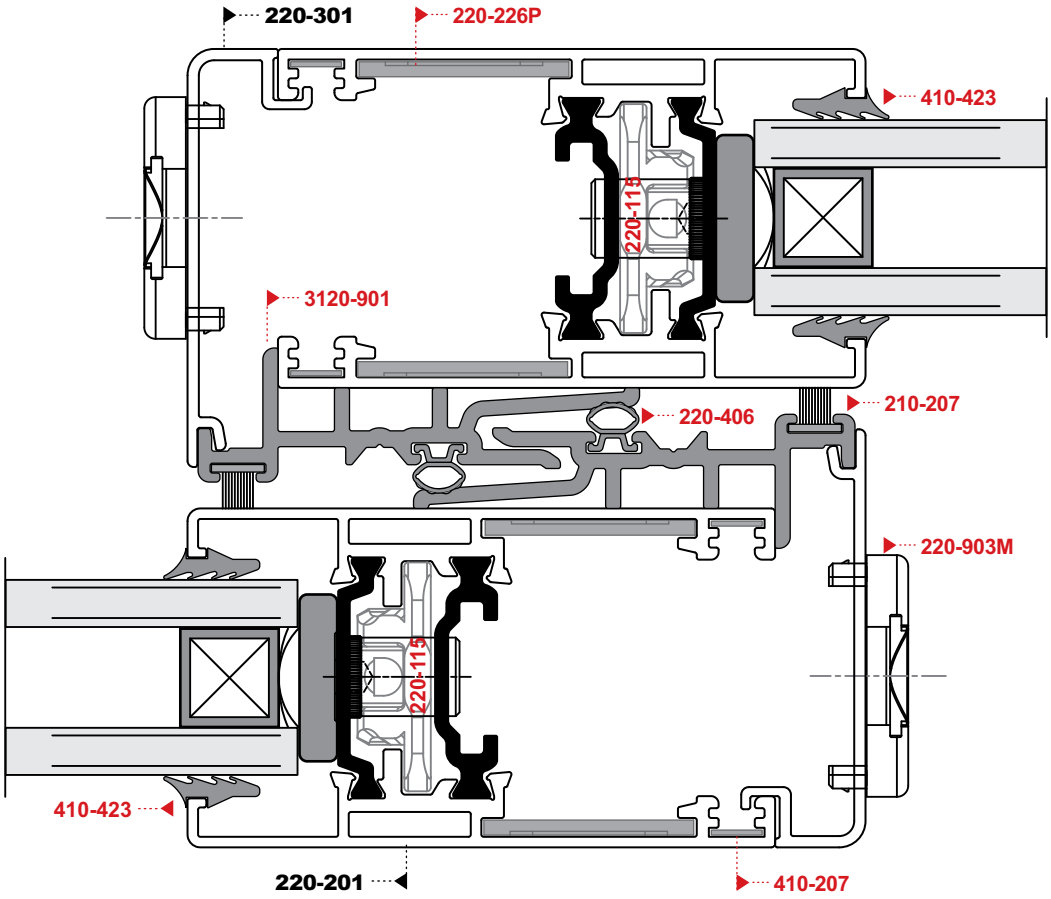

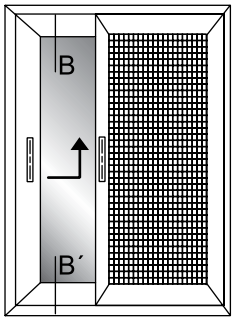

ΚΑΘΕΤΗ ΤΟΜΗ ΧΩΝΕΥΤΟΥ ΤΖΑΜΙ-ΣΗΤΑ

Scale 1:1

ΤΟΜΗ B - B´

ΕΞΑΡΤΗΜΑΤΑ

ΠΡΟΦΙΛ

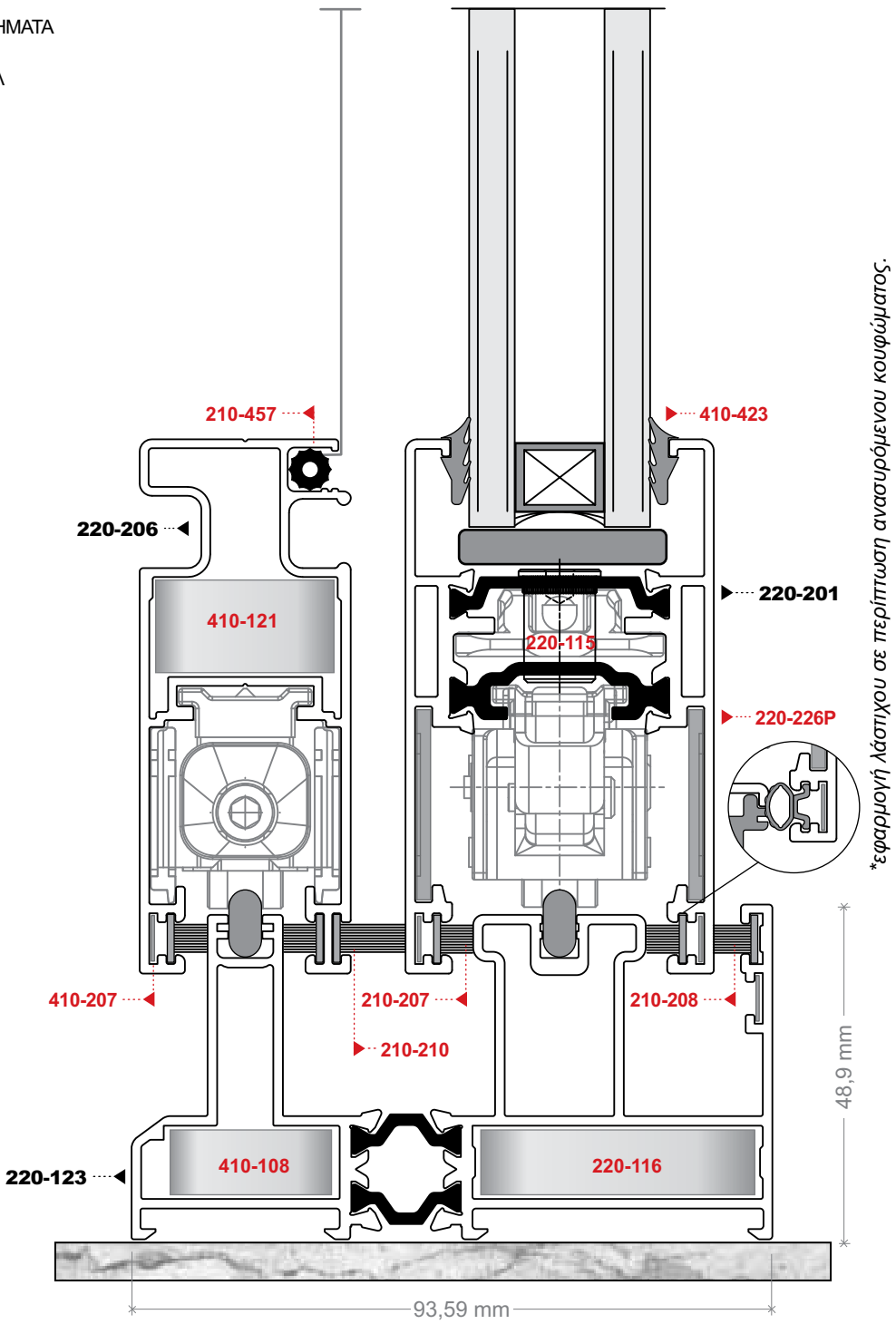

*εφαρμογή λάστιχου σε περίπτωση ανασυρόμενου κουφώματος.

ΚΑΘΕΤΗ ΤΟΜΗ ΤΡΙΦΥΛΛΟΥ ΕΠΑΛΛΗΛΟΥ

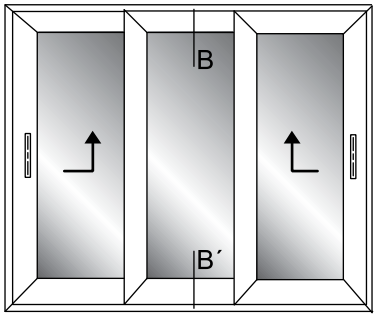

Scale 1:1

ΤΟΜΗ B - B´

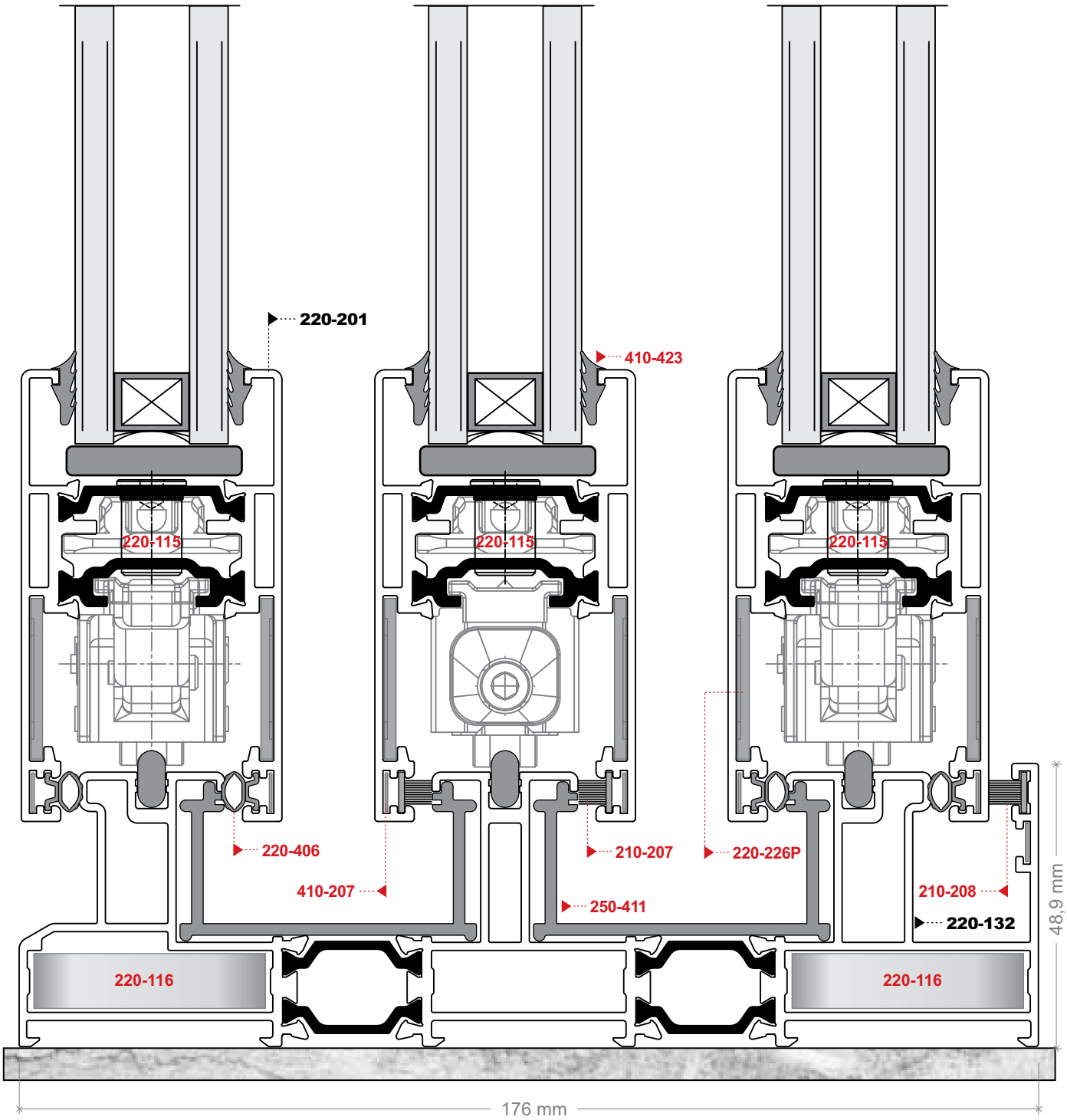

ALUMINCO

ALUMINIUM BUILDING SYSTEMS

Ανασυρόμενο

AL 220

ΜΕΤΡΑ ΚΟΠΗΣ

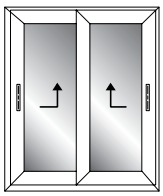

ΚΟΠΕΣ ΔΙΦΥΛΛΟΥ ΕΠΑΛΛΗΛΟΥ

ΚΟΠΕΣ ΔΙΦΥΛΛΟΥ ΕΠΑΛΛΗΛΟΥ			
ΚΩΔΙΚΟΣ	ΠΡΟΦΙΛ	ΥΨΟΣ (H)	ΠΛΑΤΟΣ (L)
220-122	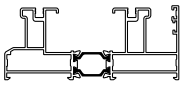	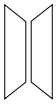 ΤΕΜ.=2	ΤΕΜ.=2 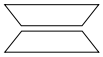
220-202	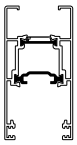	Ha=H-78 ΤΕΜ.=4	La=(L-2)/2 ΤΕΜ.=4
220-300		He=H-78 ΤΕΜ.=2	
ES 250-802		ΤΕΜ.=2	Le=L-82,5
ΓΕΜΙΣΜΑ	ΤΕΜ.=2	Hc=Ha-147	Lc=La-147

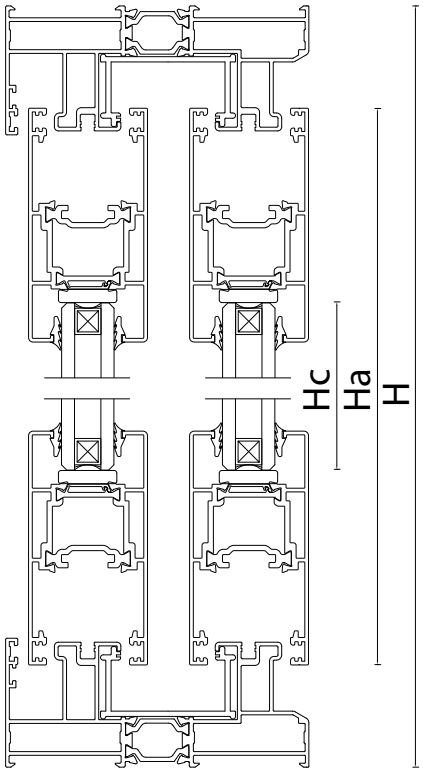

ΦΑΡΔΟΣ ΦΥΛΛΟΥ ΓΙΑ ΑΝΑΣΗΚΩΜΕΝΟ : 80kg=700mm
200kg=850mm

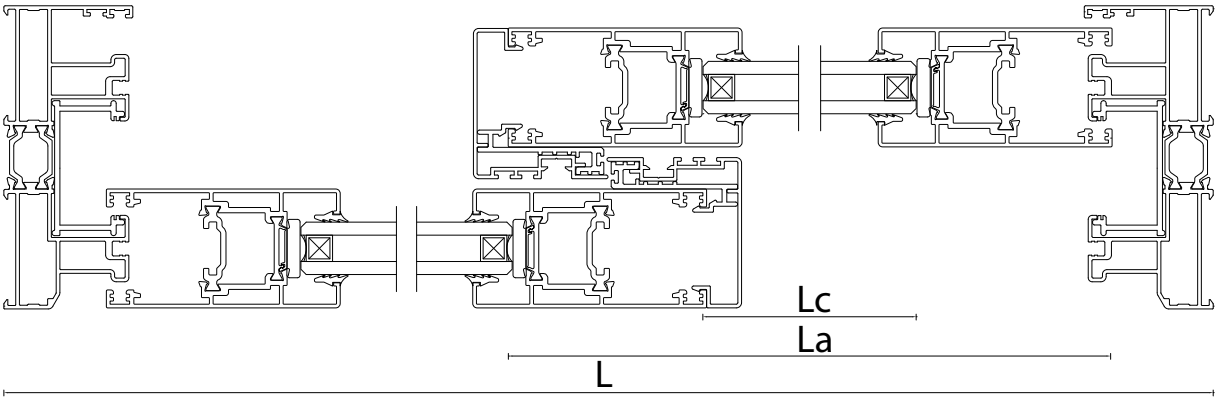

ΜΕΤΡΑ ΚΟΠΗΣ

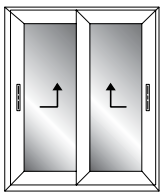

ΚΟΠΕΣ ΔΙΦΥΛΛΟΥ ΕΠΑΛΛΗΛΟΥ

ΚΟΠΕΣ ΔΙΦΥΛΛΟΥ ΕΠΑΛΛΗΛΟΥ			
ΚΩΔΙΚΟΣ	ΠΡΟΦΙΛ	ΥΨΟΣ (H)	ΠΛΑΤΟΣ (L)
220-122	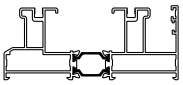	ΤΕΜ.=2	ΤΕΜ.=2 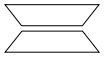
220-201	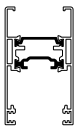	Ha=H-78 ΤΕΜ.=4	La=(L-12)/2 ΤΕΜ.=4
220-301		He=H-78 ΤΕΜ.=2	
ES 250-802		ΤΕΜ.=2	Le=L-82,5
ΓΕΜΙΣΜΑ	ΤΕΜ.=2	Hc=Ha-126	Lc=La-126

ΦΑΡΔΟΣ ΦΥΛΛΟΥ ΓΙΑ ΑΝΑΣΗΚΩΜΕΝΟ : 80kg=700mm
200kg=850mm

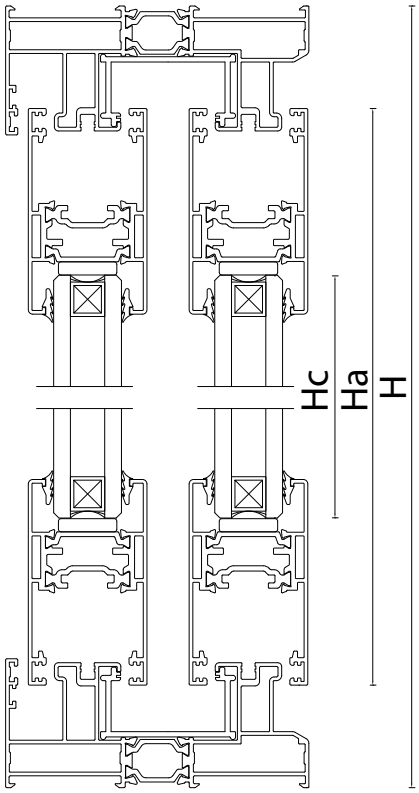

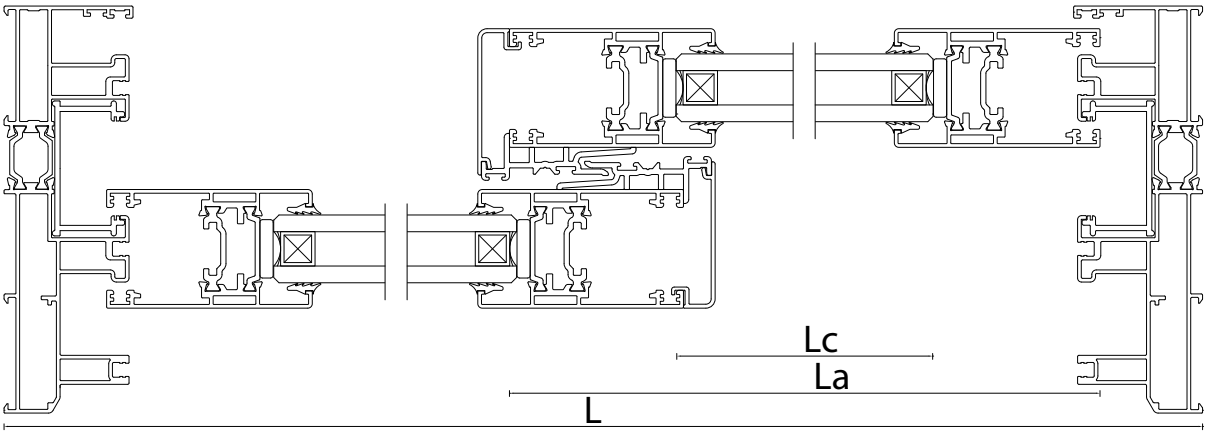

ΜΕΤΡΑ ΚΟΠΗΣ

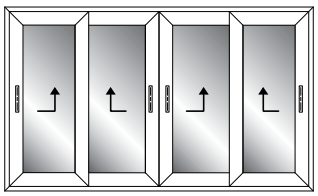

ΚΟΠΕΣ ΤΕΤΡΑΦΥΛΛΟΥ ΕΠΑΛΛΗΛΟΥ

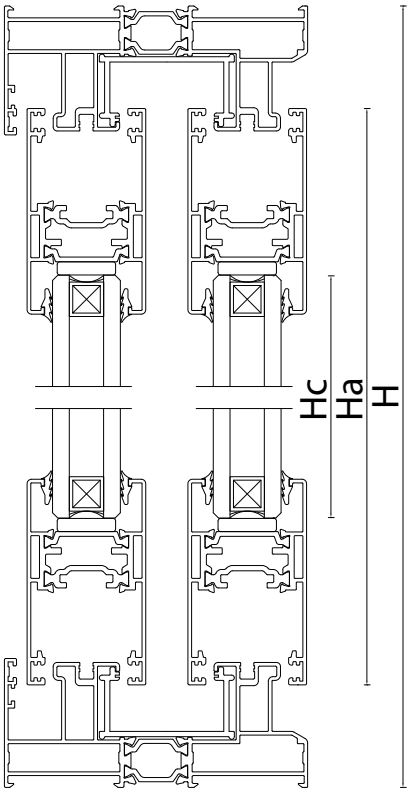

ΚΟΠΕΣ ΤΕΤΡΑΦΥΛΛΟΥ ΕΠΑΛΛΗΛΟΥ			
ΚΩΔΙΚΟΣ	ΠΡΟΦΙΛ	ΥΨΟΣ (H)	ΠΛΑΤΟΣ (L)
220-122		ΤΕΜ.=2	ΤΕΜ.=2
220-201		Ha=H-78 ΤΕΜ.=8	La=(L+48)/4 ΤΕΜ.=8
220-305		He=Ha-84 ΤΕΜ.=1	
220-301		He=H-78 ΤΕΜ.=4	
ES 250-802		ΤΕΜ.=2	Le=L-82,5
ΓΕΜΙΣΜΑ	ΤΕΜ.=4	Hc=Ha-126	Lc=La-126

ΦΑΡΔΟΣ ΦΥΛΛΟΥ ΓΙΑ ΑΝΑΣΗΚΩΜΕΝΟ : 80kg=700mm
200kg=850mm

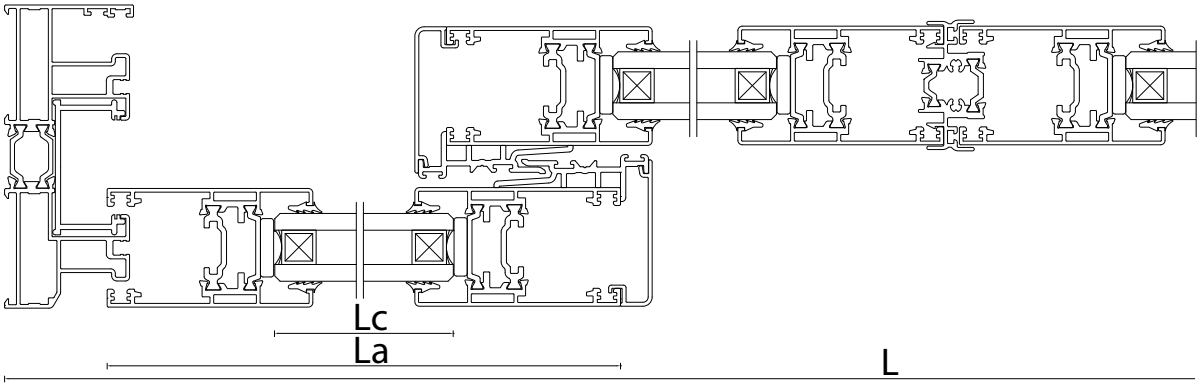

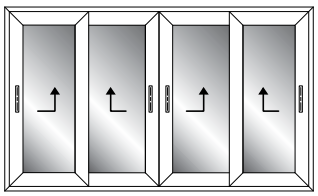

ΚΟΠΕΣ ΤΕΤΡΑΦΥΛΛΟΥ ΕΠΑΛΛΗΛΟΥ

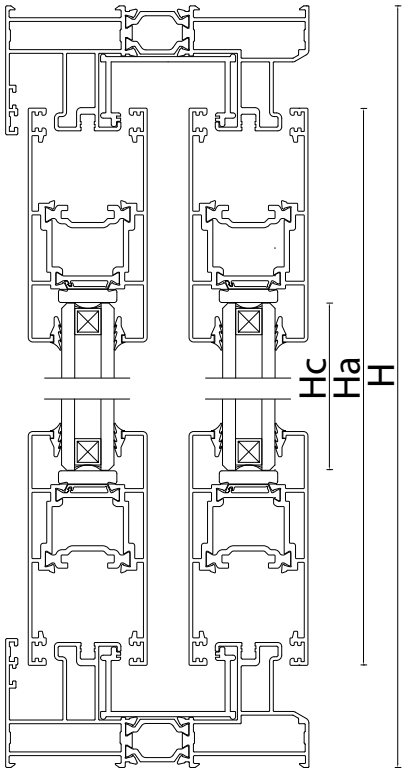

ΚΟΠΕΣ ΤΕΤΡΑΦΥΛΛΟΥ ΕΠΑΛΛΗΛΟΥ			
ΚΩΔΙΚΟΣ	ΠΡΟΦΙΛ	ΥΨΟΣ (H)	ΠΛΑΤΟΣ (L)
220-122	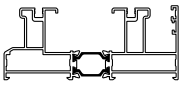	ΤΕΜ.=2	ΤΕΜ.=2 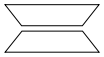
220-202	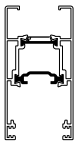	Ha=H-78 ΤΕΜ.=8	La=(L+67)/4 ΤΕΜ.=8
220-305		He=Ha-84 ΤΕΜ.=1	
220-300		He=H-78 ΤΕΜ.=4	
ES 250-802		ΤΕΜ.=2	Le=L-82,5
ΓΕΜΙΣΜΑ	ΤΕΜ.=4	Hc=Ha-147	Lc=La-147

ΦΑΡΔΟΣ ΦΥΛΛΟΥ ΓΙΑ ΑΝΑΣΗΚΩΜΕΝΟ : 80kg=700mm
200kg=850mm

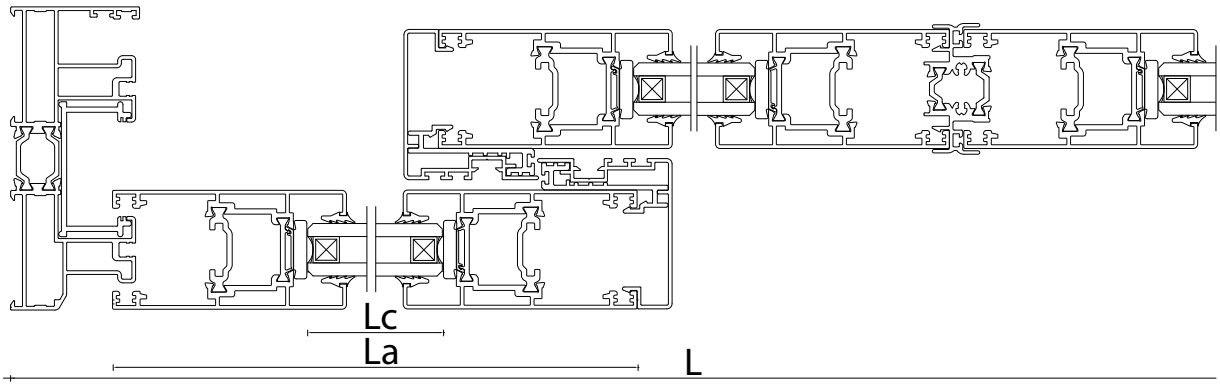

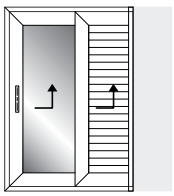

ΚΟΠΕΣ ΜΟΝΟΦΥΛΛΟΥ ΧΩΝΕΥΤΟΥ

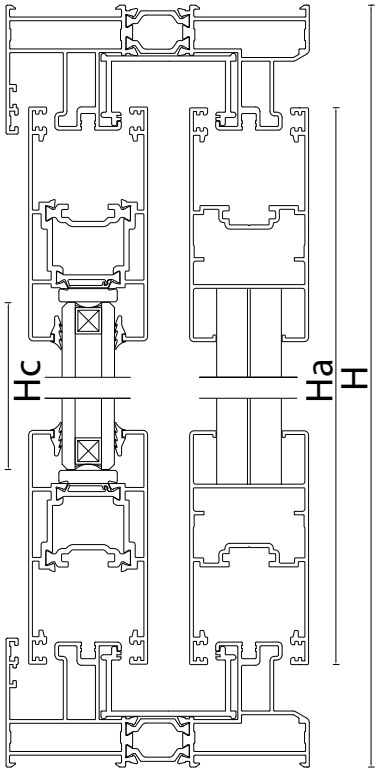

ΚΟΠΕΣ ΜΟΝΟΦΥΛΛΟΥ ΧΩΝΕΥΤΟΥ			
ΚΩΔΙΚΟΣ	ΠΡΟΦΙΛ	ΥΨΟΣ (H)	ΠΛΑΤΟΣ (L)
220-122	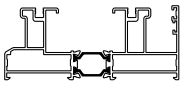	ΤΕΜ.=1	ΤΕΜ.=2 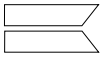
220-202*	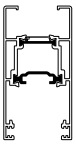	Ha=H-78 ΤΕΜ.=2	La=L-80 ΤΕΜ.=2
220-207	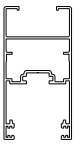	Ha=H-78 ΤΕΜ.=2	La=L-80 ΤΕΜ.=2
220-804 210-732		Hg=H ΤΕΜ.=2	
ES 250-802		ΤΕΜ.=2	Le=L-82,5
ΓΕΜΙΣΜΑ**	ΤΕΜ.=1	Hc=Ha-147	Lc=La-147

** Τα μέτρα κοπής του φύλλου ισχύουν και για το μικρό φυλλο 220-201*
*** Τα μέτρα κοπής του γεμίσματος στο μικρό φύλλο γίνονται:*
Hc=Ha-126 και Lc=La-126

ΦΑΡΔΟΣ ΦΥΛΛΟΥ ΓΙΑ ΑΝΑΣΗΚΩΜΕΝΟ : 80kg=700mm
200kg=850mm

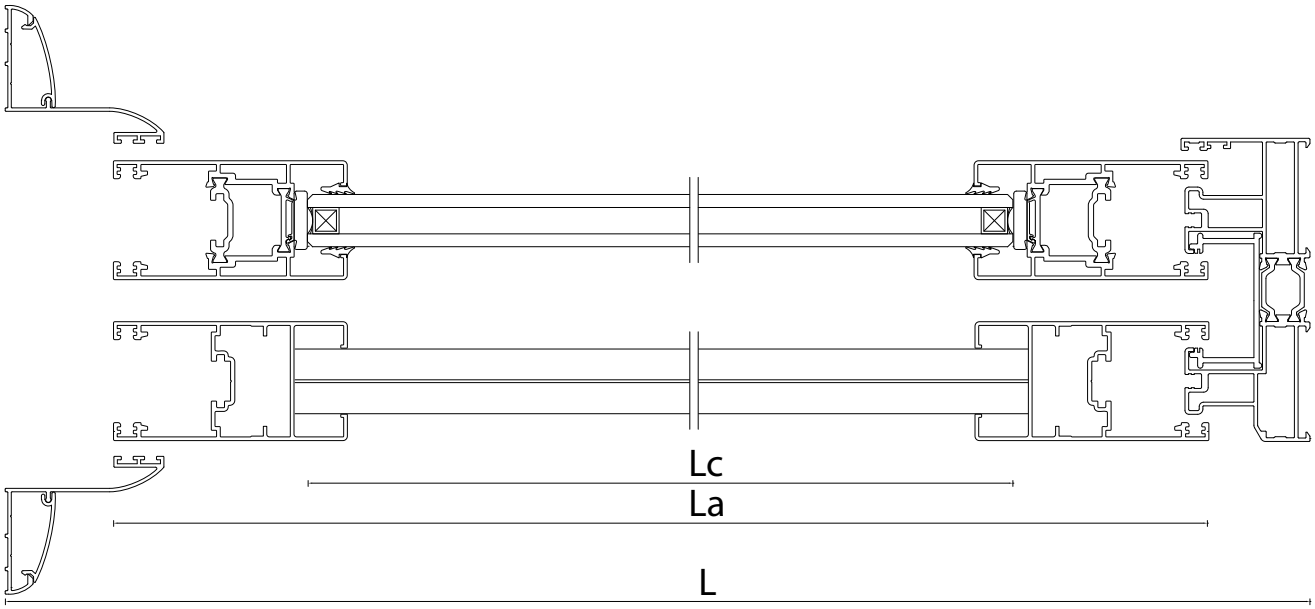

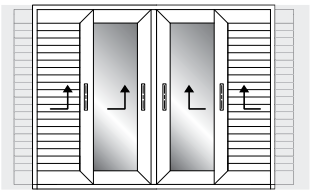

ΚΟΠΕΣ ΔΙΦΥΛΛΟΥ ΧΩΝΕΥΤΟΥ

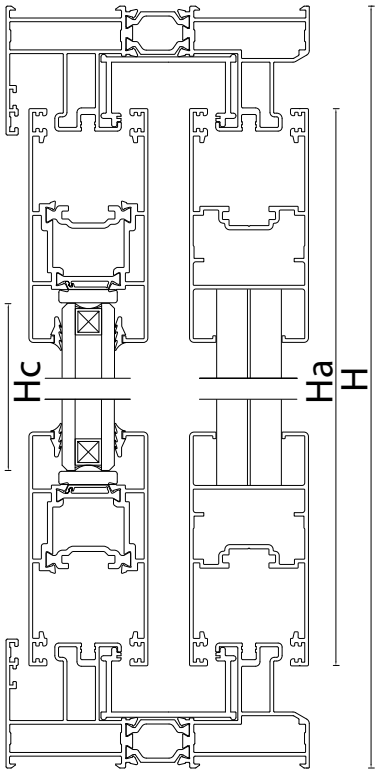

ΚΟΠΕΣ ΔΙΦΥΛΛΟΥ ΧΩΝΕΥΤΟΥ			
ΚΩΔΙΚΟΣ	ΠΡΟΦΙΛ	ΥΨΟΣ (H)	ΠΛΑΤΟΣ (L)
220-122	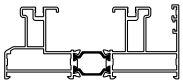		ΤΕΜ.=2 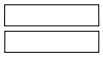
220-202*	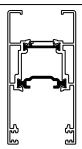	Ha=H-78 ΤΕΜ.=4	La=(L-80)/2 ΤΕΜ.=4
220-207	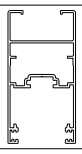	Ha=H-78 ΤΕΜ.=4	La=(L-80)/2 ΤΕΜ.=4
220-305		He=Ha-84 ΤΕΜ.=1	
220-306		He=Ha-84 ΤΕΜ.=1	
220-804 210-732		Hg=H ΤΕΜ.=4	
ES 250-802		ΤΕΜ.=2	Le=L-82,5
ΓΕΜΙΣΜΑ**	ΤΕΜ.=2	Hc=Ha-147	Lc=La-147

** Τα μέτρα κοπής του φύλλου ισχύουν και για το μικρό φυλλο 220-201*
*** Τα μέτρα κοπής του γεμίσματος στο μικρό φύλλο γίνονται:*
Hc=Ha-126 και Lc=La-126

ΦΑΡΔΟΣ ΦΥΛΛΟΥ ΓΙΑ ΑΝΑΣΗΚΩΜΕΝΟ : 80kg=700mm
200kg=850mm

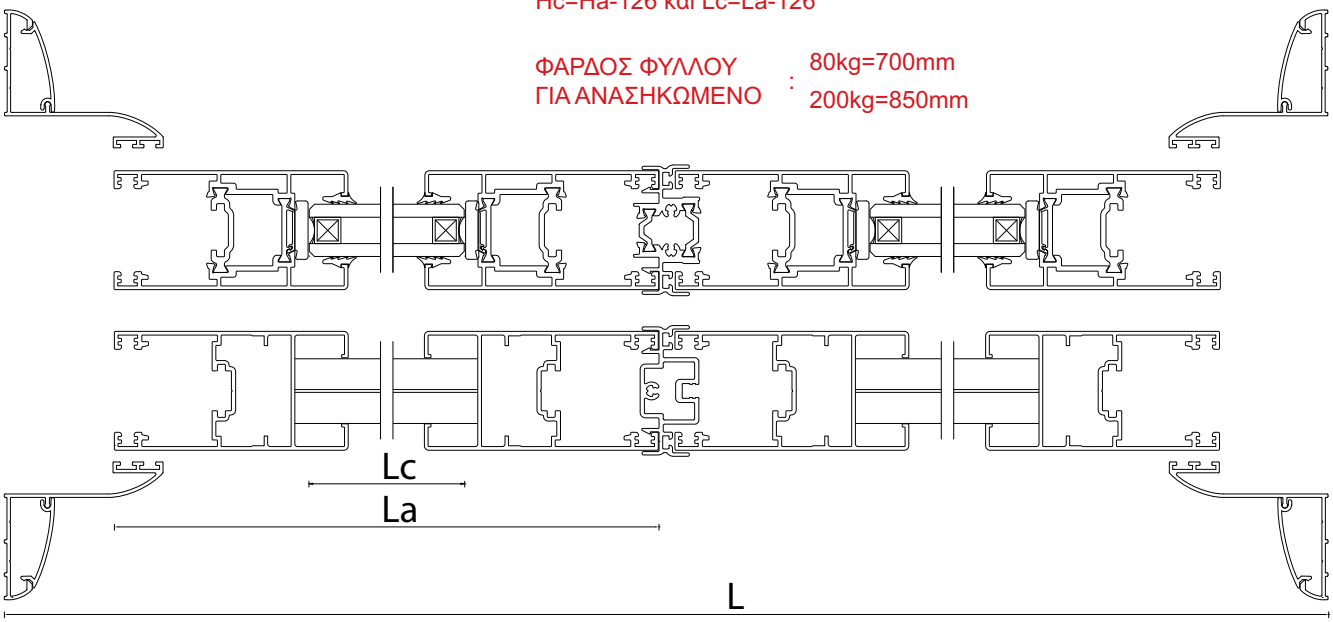

ΜΕΤΡΑ ΚΟΠΗΣ

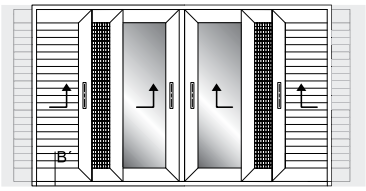

ΚΟΠΕΣ ΔΙΦΥΛΛΟΥ ΤΖΑΜΙ-ΣΗΤΑ-ΠΑΤΖΟΥΡΙ

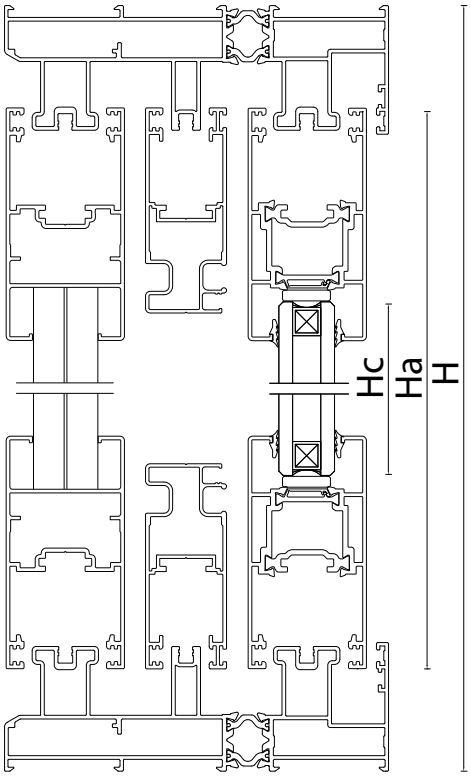

ΚΟΠΕΣ ΔΙΦΥΛΛΟΥ ΧΩΝΕΥΤΟΥ			
ΚΩΔΙΚΟΣ	ΠΡΟΦΙΛ	ΥΨΟΣ (H)	ΠΛΑΤΟΣ (L)
220-131	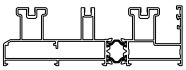		ΤΕΜ.=2
220-202*	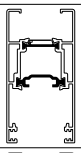	Ha=H-78 ΤΕΜ.=4	La=(L-80)/2 ΤΕΜ.=4
220-207	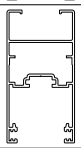	Ha=H-78 ΤΕΜ.=4	La=(L-80)/2 ΤΕΜ.=4
220-206	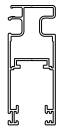	Ha=H-78 ΤΕΜ.=4	La=(L-80)/2 ΤΕΜ.=4
220-305		He=Ha-84 ΤΕΜ.=1	
220-306		He=Ha-84 ΤΕΜ.=1	
220-307		He=Ha-42 ΤΕΜ.=1	
220-804 210-732		Hg=H ΤΕΜ.=4	
ES 250-802		ΤΕΜ.=2	Le=L-82,5
ΓΕΜΙΣΜΑ**	ΤΕΜ.=2 	Hc=Ha-126	Lc=La-126

** Τα μέτρα κοπής του φύλλου ισχύουν και για το μικρό φυλλο 220-201*
*** Τα μέτρα κοπής του γεμίσματος στο μικρό φύλλο γίνονται:*
Hc=Ha-126 και Lc=La-126

ΦΑΡΔΟΣ ΦΥΛΛΟΥ ΓΙΑ ΑΝΑΣΗΚΩΜΕΝΟ : 80kg=700mm
200kg=850mm

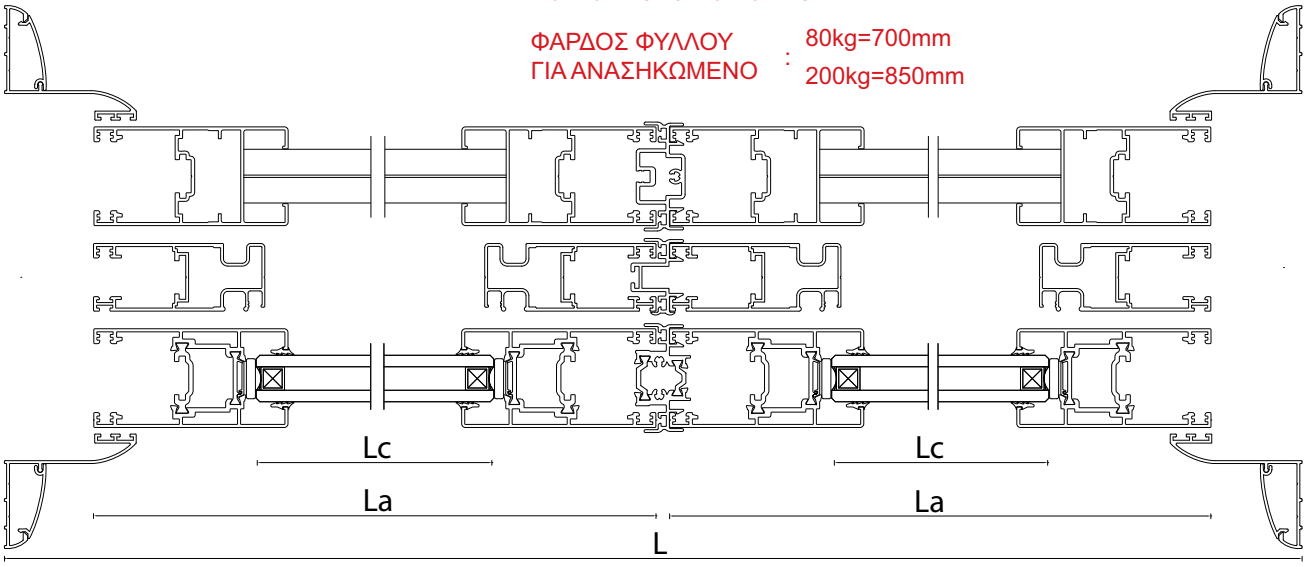

ALUMINCO

ALUMINIUM BUILDING SYSTEMS

Αναστρόμενο

AL 220

ΕΞΑΡΤΗΜΑΤΑ

ΠΕΡΙΓΡΑΦΗ: **ΓΩΝΙΑ ΣΥΝΔΕΣΕΩΣ 41x9,7mm**

ΚΩΔΙΚΟΣ:
ES 220-116U

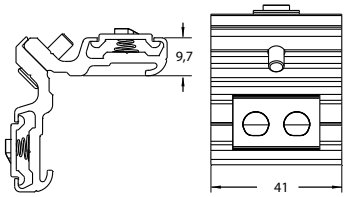

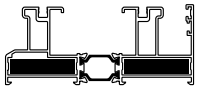
220-122

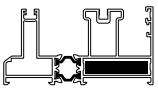
220-123

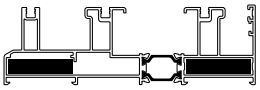
220-130

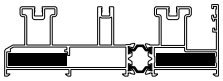
220-131

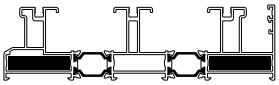
220-132

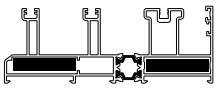
220-133

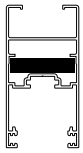
220-207

ΣΥΣΚΕΥΑΣΙΑ: 100 τεμ.

ΠΕΡΙΓΡΑΦΗ: **ΓΩΝΙΑ ΣΥΝΔΕΣΕΩΣ ΦΥΛΛΟΥ 30,1x9,7mm**

ΚΩΔΙΚΟΣ:
ES 220-115X

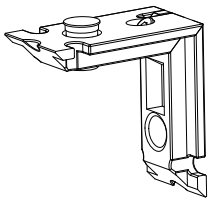

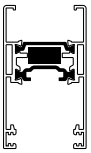
220-201

ΣΥΣΚΕΥΑΣΙΑ: 100 τεμ.

ΠΕΡΙΓΡΑΦΗ: **ΓΩΝΙΑ ΣΥΝΔΕΣΕΩΣ ΧΥΤΗ 24,3x14mm**

ΚΩΔΙΚΟΣ:
ES 220-114X

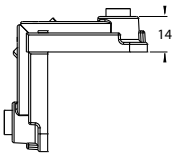

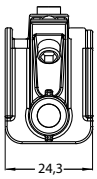

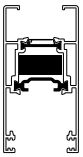
220-202

ΣΥΣΚΕΥΑΣΙΑ: 250 τεμ.

ΠΕΡΙΓΡΑΦΗ: **ΓΩΝΙΑ ΣΥΝΔΕΣΕΩΣ 26,4x14mm**

ΚΩΔΙΚΟΣ:
EA 410-121P

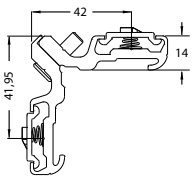

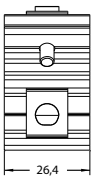

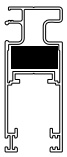
220-206

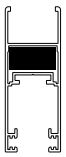
220-208

ΣΥΣΚΕΥΑΣΙΑ: 100 τεμ.

ΠΕΡΙΓΡΑΦΗ: **ΓΩΝΙΑ ΣΥΝΔΕΣΕΩΣ 26x10mm**

ΚΩΔΙΚΟΣ:
EA 410-108U

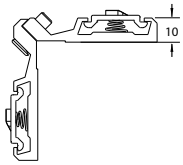

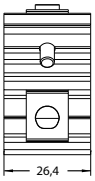

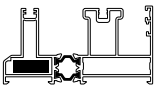
220-123

ΣΥΣΚΕΥΑΣΙΑ: 150 τεμ.

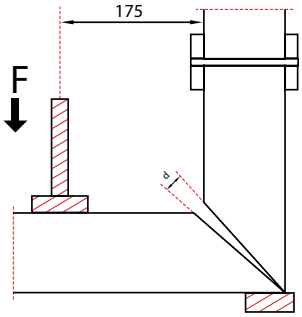

	00325	06791	ES 220-115X
	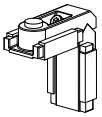	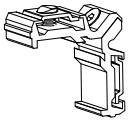	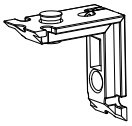
Kg	d	d	d
50	1,45	0,58	0,25
100	5,58	2,00	0,60
150	8,30	5,60	0,85
200	-	-	1,10

Παρατηρώντας τα αποτελέσματα των δοκιμών, μπορούμε να πούμε ότι η νέα γωνία σύνδεσης ES 220-115X, σε σύγκριση με τις υπάρχουσες γωνίες της αγοράς, είναι αυτή με τα καλύτερα ποσοστά.
Στα 200kg παραμόρφωση της γωνίας του προφίλ με την γωνία συνδεσης είναι 1,1mm, πρέπει να θεωρήσουμε ότι μια παραμόρφωση αυτού του τύπου είναι ελεγχόμενη σε κουφώματα παραθύρων ή πορτών ανοιγόμενων κατασκευών σε αντίθεση με συρόμενες κατασκευές που το κούφωμα γλυστράει πάνω στον οδηγό κύλησης.

ΚΩΔΙΚΟΣ: **ES 220-320P**	**ΠΕΡΙΓΡΑΦΗ:** **ΔΙΠΛΟ ΡΑΟΥΛΟ ΡΥΘΜΙΖΟΜΕΝΟ CARRERA 2 GOS-S 02911000** ΣΥΣΚΕΥΑΣΙΑ: 100 τεμ.

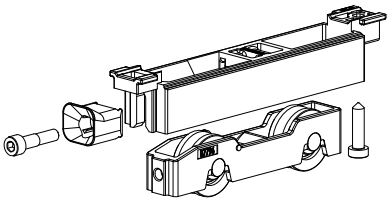

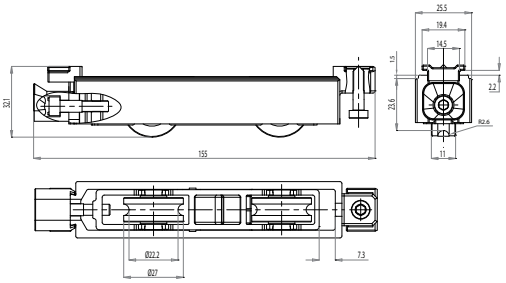

ΚΩΔΙΚΟΣ: **ES 220-310P**	**ΠΕΡΙΓΡΑΦΗ:** **ΜΟΝΟ ΡΑΟΥΛΟ ΡΥΘΜΙΖΟΜΕΝΟ CARRERA 1 GOS-S 02910000** ΣΥΣΚΕΥΑΣΙΑ: 100 τεμ.

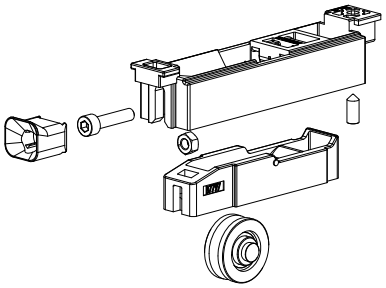

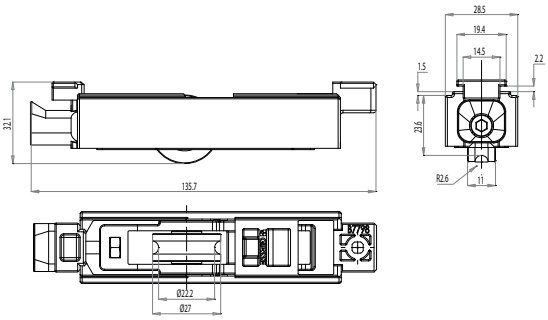

ΚΩΔΙΚΟΣ: **ES 220-936**	**ΠΕΡΙΓΡΑΦΗ:** **ΣΤΟΠ ΦΙΛΗΤΟΥ** (ΚΩΔΙΚΟΣ ΠΡΟΦΙΛ 210-901) ΣΥΣΚΕΥΑΣΙΑ: --- τεμ.

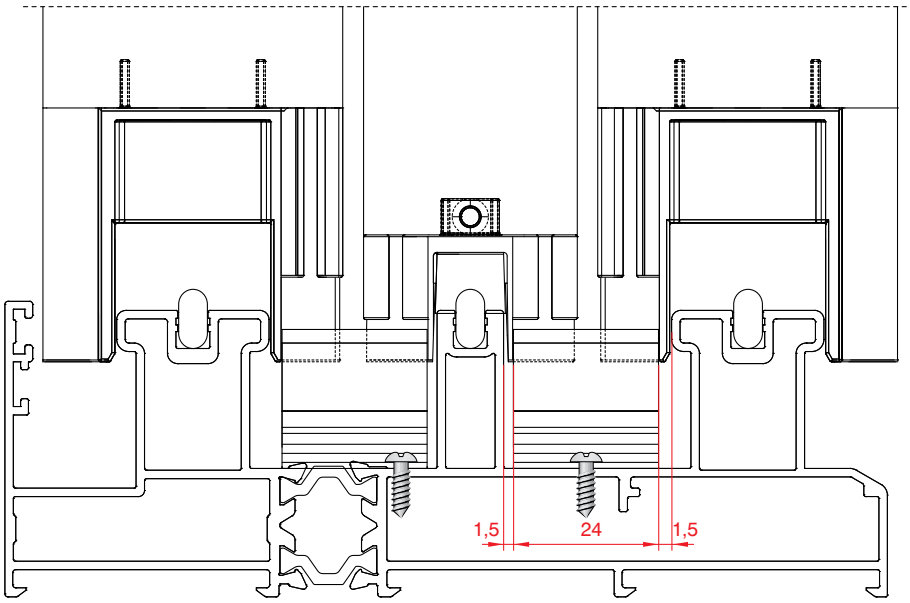

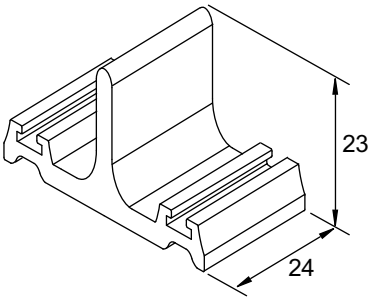

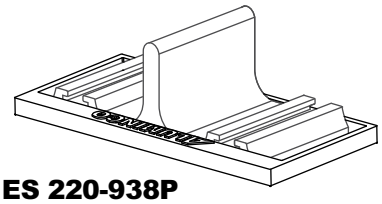

ES 220-938P

ΤΑΚΑΚΙ ΚΕΝΤΡΑΡΙΣΜΑΤΟΣ ES220-936

ΤΟΠΟΘΕΤΗΣΗ ΚΛΕΙΔΑΡΙΑΣ ΣΥΡΟΜΕΝΟΥ BRIO (ES 220-721A)

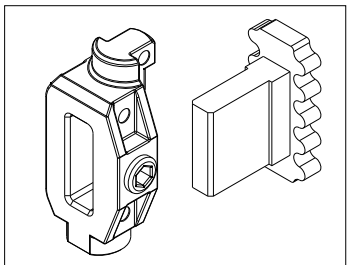

ES 220-905U
ΕΞΑΡΤΗΜΑ ΚΛΕΙΔΩΜΑΤΟΣ

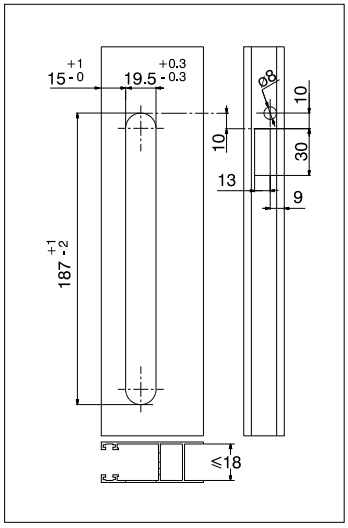

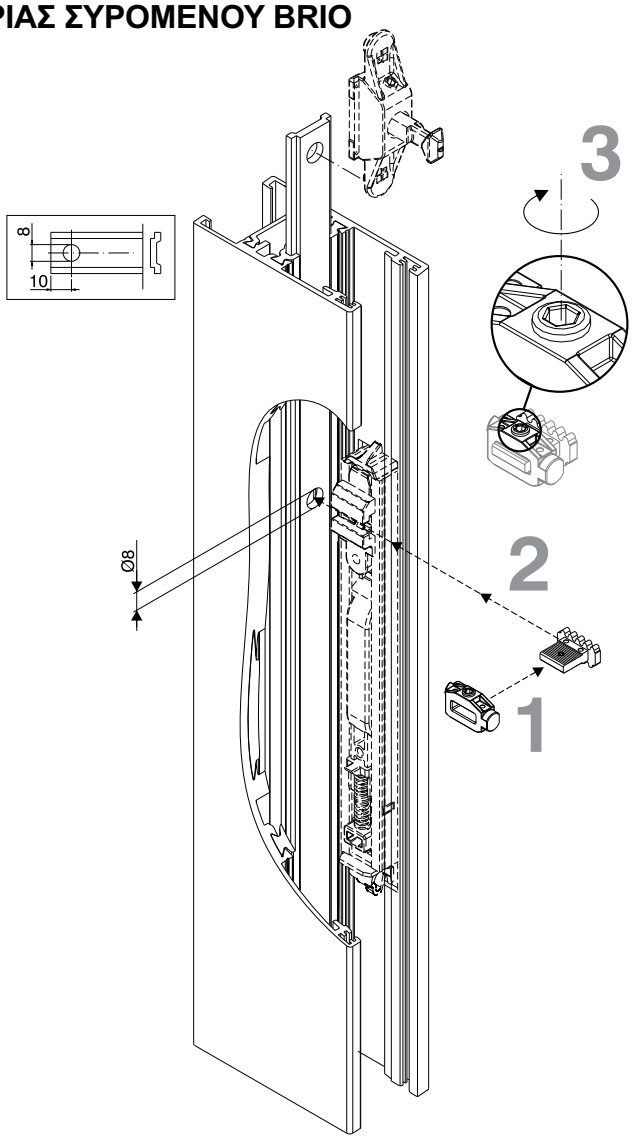

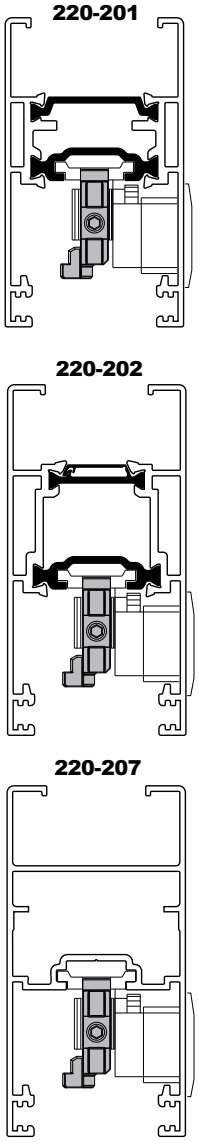

ΤΟΠΟΘΕΤΗΣΗ ΑΜΟΡΤΙΣΕΡ ΣΥΡΟΜΕΝΟΥ

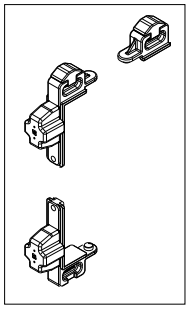

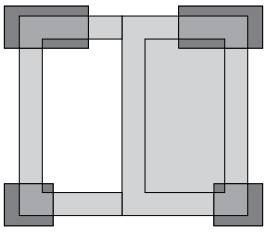

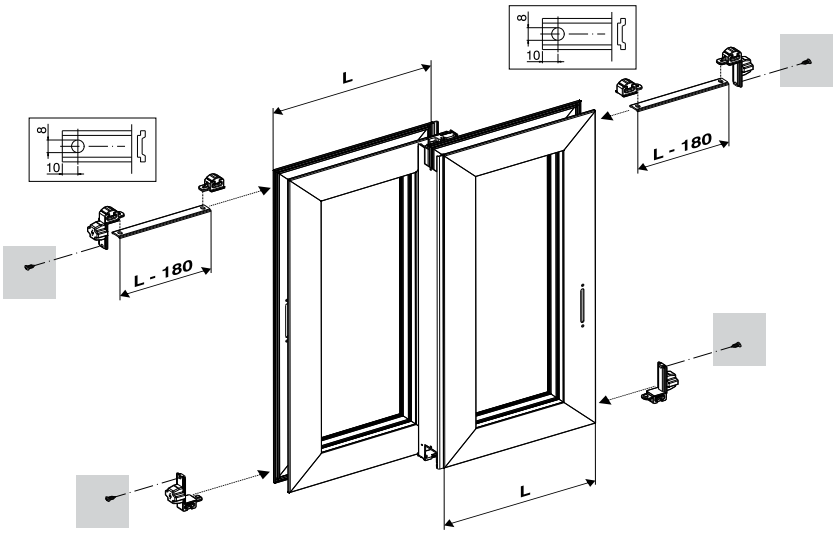

ES 220-902M
ΚΙΤ ΑΜΟΡΤΙΣΕΡ ΑΠΛΟΥ ΣΥΡΟΜΕΝΟΥ

ES 220-912
ΚΙΤ ΑΜΟΡΤΙΣΕΡ ΑΝΑΣΥΡΟΜΕΝΟΥ

ΤΟΠΟΘΕΤΗΣΗ ΚΛΕΙΔΑΡΙΑΣ ΑΝΑΣΥΡΟΜΕΝΟΥ (ES 220-722)

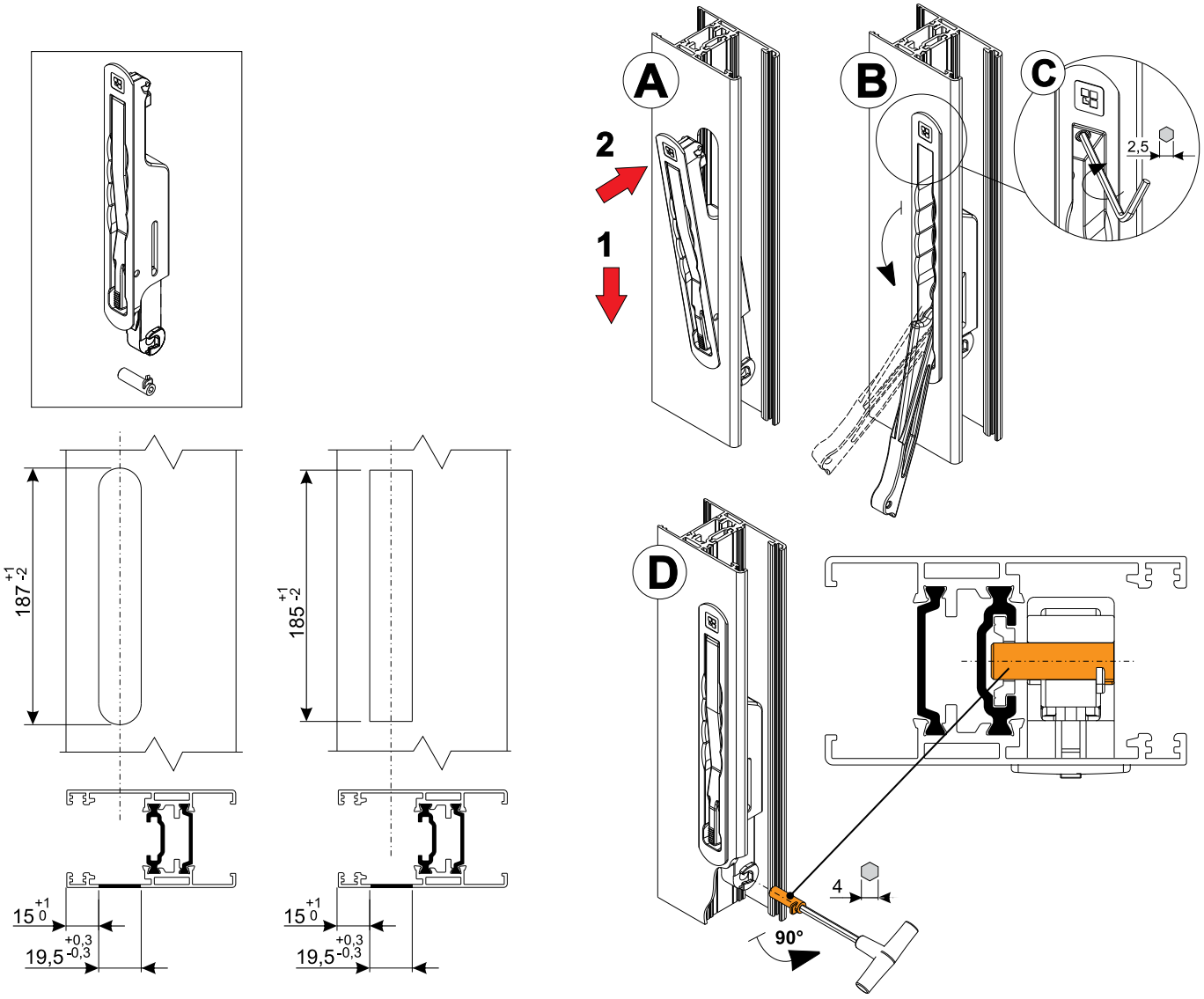

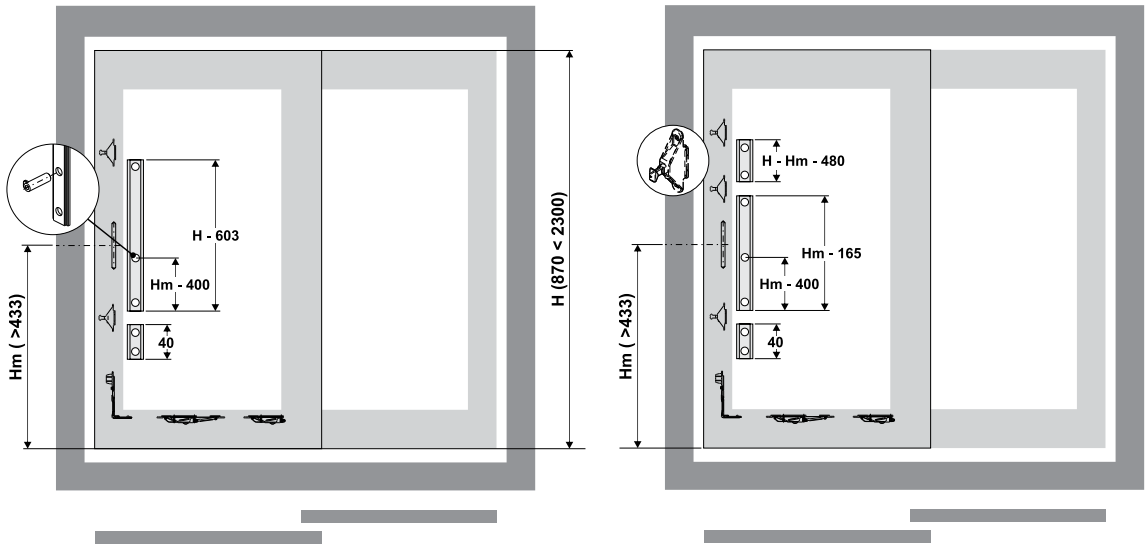

ΔΙΑΤΑΞΗ ΜΗΧΑΝΙΣΜΟΥ ΜΕ ΣΠΑΝΙΟΛΕΤΑ

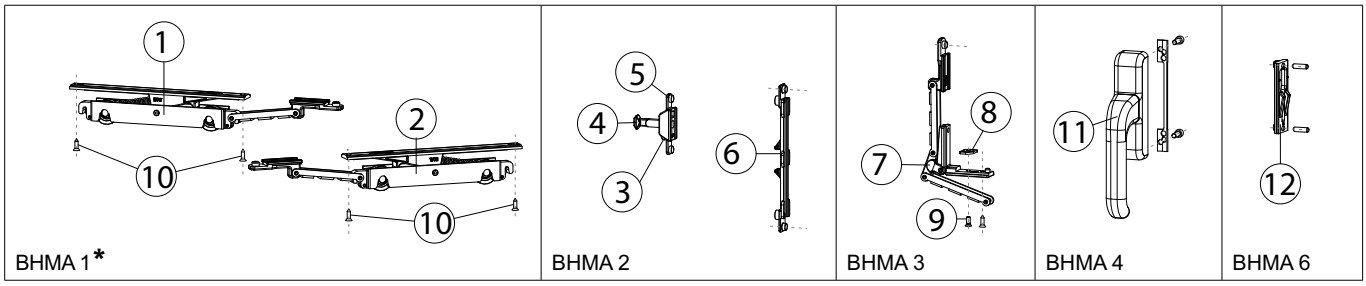

ΒΗΜΑ 6. Τοποθετήστε τα αντικρίσματα στο κάθετο προφίλ της κάσσας όπως απεικονίζεται στο σχέδιο. Στη συνέχεια ευθυγραμμίστε και βιδώστε τα αντικρίσματα βάση του βήματος των κλειδωμάτων του φύλλου του παραθύρου.

ΒΗΜΑ 2. Συνδέστε την 3 σημείων κλειδαριά και τον σύνδεσμο της σπανιολέτας με τις ντίζες E, D, C και B. Στην συνέχεια τοποθετήστετα όλα στην κάμερα ύψους του φύλλου.

ΒΗΜΑ 4. Τοποθετήστε την σπανιολέτα με το λαμάκι και τις βίδες.

ΒΗΜΑ 3. Τοποθετήστε την γωνία συνδέσεως στην ντίζα B και μετα στην κάμερα πιέζοντας τον πύρο στην υποδοχή του ράουλου και βιδώστε τα μαζί με ροδέλα και ίσια βίδα.

E=(Hf-Hcremone)/2

D=150mm

C=Hcremone - 538mm

B=300mm

Hf

H cremone

L-790mm

L

A

1	Πρώτο ανασυρόμενο ράουλο
2	Δεύτερο ανασυρόμενο ράουλο
3	Βίδα στήριξης κλειδώματος
4	Κλείδωμα
5	Πλακάκι κλειδώματος
6	Σύνδεσμος σπανιολέτας
7	Γωνία σύνδεσης μηχανισμού
8	Ροδέλα
9	Βίδα γωνίας συνδεσης
10	Αυτοδιάτρητη βίδα
11	Σπανιολέτα PRIMA **ES 220-571**
12	Αντίκρισμα κλειδώματος
*	**ES 220-390** (ΣΕΤ ΡΑΟΥΛΑ ΜΗΧΑΝΙΣΜΟΥ 200kg ΕΛΑΧΙΣΤΗ ΚΑΤΑΣΚΕΥΗ 85cm ΦΑΡΔΟΣ) **ES 220-380** (ΣΕΤ ΡΑΟΥΛΑ ΜΗΧΑΝΙΣΜΟΥ 80kg ΕΛΑΧΙΣΤΗ ΚΑΤΑΣΚΕΥΗ 70cm ΦΑΡΔΟΣ)

ΒΗΜΑ 1. *Συνδέστε τα ανασυρόμενα ράουλα με την ντίζα A και στη συνέχεια τοποθετήστε τα στην κάμερα του κάτω προφίλ του φύλλου.*

ΒΗΜΑ 5. Συγουτευτήτε ότι τα ράουλα είναι στην θέση ανέλκισης και η φορά της σπανιολέτας προς τα κάτω. Κατόπιν βιδώστε τα ράουλα με αυτοδιάτρητες βίδες.

ΔΙΑΤΑΞΗ ΜΗΧΑΝΙΣΜΟΥ ΜΕ ΠΟΜΟΛΟ

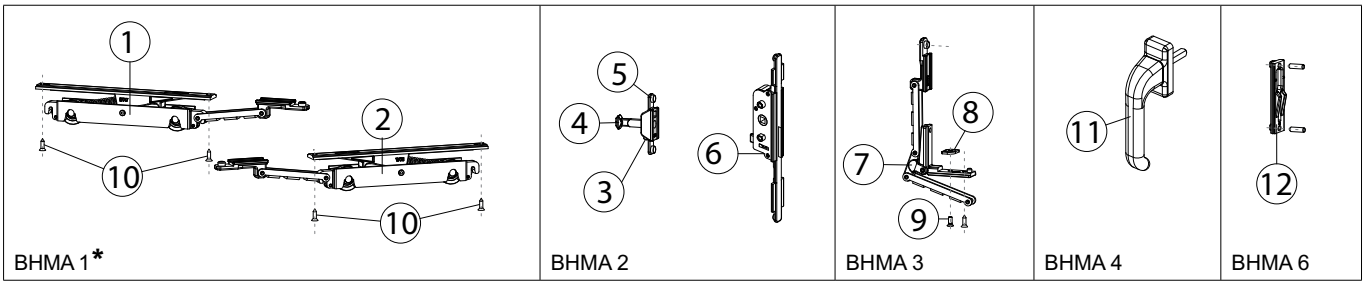

ΒΗΜΑ 6. Τοποθετήστε τα αντικρίσματα στο κάθετο προφίλ της κάσσας όπως απεικονίζεται στο σχέδιο. Στη συνέχεια ευθυγραμμίστε και βιδώστε τα αντικρίσματα βάση του βήματος των κλειδωμάτων του φύλλου του παραθύρου.

ΒΗΜΑ 2. Συνδέστε την 3 σημείων κλειδαριά και τον σύνδεσμο της σπανιολέτας με τις ντίζες E, D, C και B. Στην συνέχεια τοποθετήστετα όλα στην κάμερα ύψους του φύλλου.

ΒΗΜΑ 4. Τοποθετήστε την σπανιολέτα με το λαμάκι και τις βίδες.

ΒΗΜΑ 3. Τοποθετήστε την γωνία συνδέσεως στην ντίζα B και μετα στην κάμερα πιέζοντας τον πύρο στην υποδοχή του ράουλου και βιδώστε τα μαζί με ροδέλα και ίσια βίδα.

E
D
C
B
A

Hhandle - 253mm

H handle

L-790mm

L

1	Πρώτο ανασυρόμενο ράουλο
2	Δεύτερο ανασυρόμενο ράουλο
3	Βίδα στήριξης κλειδώματος
4	Κλείδωμα
5	Πλακάκι κλειδώματος
6	Εξάρτημα κίνησης για πόμολο **ES 220-922**
7	Γωνία σύνδεσης μηχανισμού
8	Ροδέλα
9	Βίδα γωνίας συνδεσης
10	Αυτοδιάτρητη βίδα
11	Πόμολο μικρό PRIMA **ES 220-522** Πόμολο μεγάλο GIESSE **ES 220-524**
12	Αντίκρισμα κλειδώματος
*	**ES 220-390** (ΣΕΤ ΡΑΟΥΛΑ ΜΗΧΑΝΙΣΜΟΥ 200kg ΕΛΑΧΙΣΤΗ ΚΑΤΑΣΚΕΥΗ 85cm ΦΑΡΔΟΣ) **ES 220-380** (ΣΕΤ ΡΑΟΥΛΑ ΜΗΧΑΝΙΣΜΟΥ 80kg ΕΛΑΧΙΣΤΗ ΚΑΤΑΣΚΕΥΗ 70cm ΦΑΡΔΟΣ)

ΒΗΜΑ 1. *Συνδέστε τα ανασυρόμενα ράουλα με την ντίζα A και στη συνέχεια τοποθετήστε τα στην κάμερα του κάτω προφίλ του φύλλου.*

ΒΗΜΑ 5. Συγουτευτήτε ότι τα ράουλα είναι στην θέση ανέλκισης και η φορά της σπανιολέτας προς τα κάτω. Κατόπιν βιδώστε τα ράουλα με αυτοδιάτρητες βίδες.

	ΚΩΔΙΚΟΣ: **EA 420-443**	**ΠΕΡΙΓΡΑΦΗ:** **ΜΟΝΩΤΙΚΟ ΛΑΣΤΙΧΟ ΓΑΝΤΖΟΥ 220-300** ΣΥΣΚΕΥΑΣΙΑ: 2x60m
	ΚΩΔΙΚΟΣ: **ES 220-406**	**ΠΕΡΙΓΡΑΦΗ:** **ΛΑΣΤΙΧΟ ΦΥΛΛΟΥ ΓΙΑ ΑΝΑΣΥΡΟΜΕΝΟ** ΣΥΣΚΕΥΑΣΙΑ: 200m
	ΚΩΔΙΚΟΣ: **ES 220-416**	**ΠΕΡΙΓΡΑΦΗ:** **ΛΑΣΤΙΧΟ ΦΟΥΣΚΑ ΓΑΝΤΖΟΥ-ΜΠΙΝΙ** ΣΥΣΚΕΥΑΣΙΑ: 300m
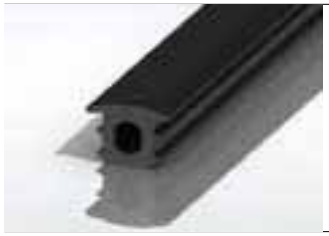	**ΚΩΔΙΚΟΣ:** **ES 250-401**	**ΠΕΡΙΓΡΑΦΗ:** **ΛΑΣΤΙΧΟ ΟΔΗΓΟΥ** ΣΥΣΚΕΥΑΣΙΑ: 200m
	ΚΩΔΙΚΟΣ: **ES 250-412**	**ΠΕΡΙΓΡΑΦΗ:** **ΠΟΛΥΑΜΙΔΙΟ ΓΑΝΤΖΟΥ 220-300** ΜΗΚΟΣ - LENGTH: 6 m
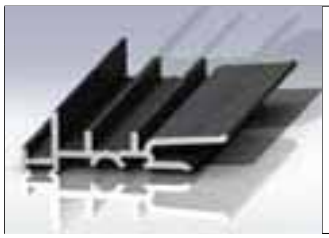	**ΚΩΔΙΚΟΣ:** **3120-901**	**ΠΕΡΙΓΡΑΦΗ:** **ΠΟΛΥΑΜΙΔΙΟ ΓΑΝΤΖΟΥ 220-301** ΜΗΚΟΣ - LENGTH: 6 m
	ΚΩΔΙΚΟΣ: **ES 250-411**	**ΠΕΡΙΓΡΑΦΗ:** **ΠΛΑΣΤΙΚΟ ΚΑΛΥΨΗΣ ΠΟΛΥΑΜΙΔΙΟΥ** ΜΗΚΟΣ - LENGTH: 6 m

	ΚΩΔΙΚΟΣ: **EA 410-836**	**ΠΕΡΙΓΡΑΦΗ:** **ΤΑΠΕΣ ΝΕΡΟΧΥΤΗ** ΣΥΣΚΕΥΑΣΙΑ: 100 τεμ.
	ΚΩΔΙΚΟΣ: **ES 220-847M**	**ΠΕΡΙΓΡΑΦΗ:** **ΚΙΤ ΤΑΠΑΣ ΓΑΝΤΖΟΥ ΑΠΛΟΥ ΣΥΡΟΜΕΝΟΥ** ΣΥΣΚΕΥΑΣΙΑ: 50 τεμ.
	ΚΩΔΙΚΟΣ: **ES 220-913**	**ΠΕΡΙΓΡΑΦΗ:** **ΚΙΤ ΤΑΠΑΣ ΓΑΝΤΖΟΥ ΑΝΑΣΥΡΟΜΕΝΟΥ** ΣΥΣΚΕΥΑΣΙΑ: 50 τεμ.
	ΚΩΔΙΚΟΣ: **ES 220-226P**	**ΠΕΡΙΓΡΑΦΗ:** **ΓΩΝΙΑ ΕΠΙΠΕΔΟΤΗΤΑΣ ΦΥΛΛΟΥ ΠΛΑΣΤΙΚΗ** ΣΥΣΚΕΥΑΣΙΑ: 200 τεμ.
	ΚΩΔΙΚΟΣ: **ES 250-916**	**ΠΕΡΙΓΡΑΦΗ:** **ΤΑΚΟΣ ΣΤΕΓΑΝΩΣΗΣ ΑΠΛΟΥ ΣΥΡΟΜΕΝΟΥ ΚΑΤΩ 15mm** ΣΥΣΚΕΥΑΣΙΑ: 10 τεμ.
	ΚΩΔΙΚΟΣ: **ES 250-917**	**ΠΕΡΙΓΡΑΦΗ:** **ΤΑΚΟΣ ΣΤΕΓΑΝΩΣΗΣ ΑΠΛΟΥ ΣΥΡΟΜΕΝΟΥ ΑΝΩ 11,75mm** ΣΥΣΚΕΥΑΣΙΑ: 10 τεμ.
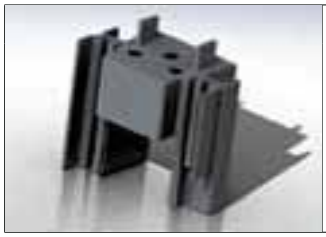	**ΚΩΔΙΚΟΣ:** **ES 220-871**	**ΠΕΡΙΓΡΑΦΗ:** **ΤΑΠΑ ΜΠΙΝΙ ΣΗΤΑΣ & ΠΑΤΖΟΥΡΙΟΥ 220-207** ΣΥΣΚΕΥΑΣΙΑ: 300 τεμ.

	ΚΩΔΙΚΟΣ: **ES 220-872**	**ΠΕΡΙΓΡΑΦΗ:** **ΤΑΠΑ ΜΠΙΝΙ ΦΥΛΛΟΥ 220-305/306** ΣΥΣΚΕΥΑΣΙΑ: 200 τεμ.
	ΚΩΔΙΚΟΣ: **ES 220-925**	**ΠΕΡΙΓΡΑΦΗ:** **ΑΜΟΡΤΙΣΕΡ ΣΗΤΑΣ** ΣΥΣΚΕΥΑΣΙΑ: 10x75 τεμ.
	ΚΩΔΙΚΟΣ: Α) **ES 220-902M** Β) **ES 220-912**	**ΠΕΡΙΓΡΑΦΗ:** Α) **ΚΙΤ ΑΜΟΡΤΙΣΕΡ ΑΠΛΟΥ ΣΥΡΟΜΕΝΟΥ** Β) **ΚΙΤ ΑΜΟΡΤΙΣΕΡ ΑΝΑΣΥΡΟΜΕΝΟΥ** ΣΥΣΚΕΥΑΣΙΑ: 50 τεμ.
	ΚΩΔΙΚΟΣ: **ES 220-904U**	**ΠΕΡΙΓΡΑΦΗ:** **ΕΞΑΡΤΗΜΑ ΜΕΤΑΦΟΡΑΣ ΚΙΝΗΣΗΣ GOS-S ΓΙΑ ΣΠΑΝΙΟΛΕΤΑ** ΣΥΣΚΕΥΑΣΙΑ: 50 τεμ.
	ΚΩΔΙΚΟΣ: **ES 220-901U**	**ΠΕΡΙΓΡΑΦΗ:** **ΚΙΤ ΚΛΕΙΔΩΜΑΤΟΣ GOS-S** ΣΥΣΚΕΥΑΣΙΑ: 50 τεμ.
	ΚΩΔΙΚΟΣ: Α) **ES 220-721A** Β) **ES 220-905U**	**ΠΕΡΙΓΡΑΦΗ:** Α) **ΚΛΕΙΔΑΡΙΑ ΣΥΡΟΜΕΝΟΥ BRIO &** Β) **ΚΙΤ ΚΛΕΙΔΑΡΙΑΣ ΣΥΡΟΜΕΝΟΥ BRIO** ΣΥΣΚΕΥΑΣΙΑ: 20 τεμ.
	ΚΩΔΙΚΟΣ: **ES 250-802**	**ΠΕΡΙΓΡΑΦΗ:** **ΟΔΗΓΟΣ ΑΛΟΥΜΙΝΙΟΥ** ΜΗΚΟΣ - LENGTH: 6 m

ΣΕΤ ΕΞΑΡΤΗΜΑΤΩΝ ΓΙΑ ΚΑΤΑΣΚΕΥΕΣ ΑΝΑΣΥΡΟΜΕΝΟΥ AL220

ALUMINIUM SYSTEMS - ΣΥΣΤΗΜΑΤΑ ΑΛΟΥΜΙΝΙΟΥ

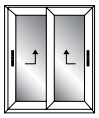

ΑΝΑΣΥΡΟΜΕΝΑ			
Α	ΑΝΑΣΥΡΟΜΕΝΟ ΕΠΑΛΛΗΛΟ		
Α/Α	Κωδικός	Περιγραφή	Τεμάχια
1	ES220-226P	ΓΩΝ.ΕΠΙΠΕΔ. ΠΛΑΣΤ.	16
2	EA510-207	ΓΩΝ.ΕΠΙΠΕΔ.7mm ΓΑΛΒ.	20
3	ES220-114X	ΓΩΝ.ΣΥΝΔ. ΦΥΛΛΟΥ 220-202	8
4	ES220-116X	ΓΩΝ.ΣΥΝΔ ΟΔΗΓΟΥ	8
5	ES220-913	ΚΙΤ ΤΑΠΩΝ ΕΠΑΛΛΗΛΟΥ L&S	1
6	ES220-390	ΣΕΤ ΡΑΟΥΛΩΝ*	2
7	ES220-912	ΚΙΤ ΑΠΟΡΤΙΣΕΡ ΕΠ/ΛΟΥ	2
8	ES220-901	ΚΙΤ ΚΛΕΙΔΩΜΑΤΟΣ	6
9	EA410-836	ΤΑΠΕΣ ΝΕΡΟΧΥΤΗ	2
10	ES250-917	ΤΑΚΟΣ ΣΤΕΓΑΝΩΣΗΣ ΑΝΩ	1
11	ES250-916	ΤΑΚΟΣ ΣΤΕΓΑΝΩΣΗΣ ΚΑΤΩ	1
12	ES250-401	ΛΑΣΤΙΧΟ ΟΔΗΓΟΥ	Α/Δ
13	ES220-406	ΛΑΣΤΙΧΟ ΦΥΛΛΟΥ	Α/Δ
14	EA420-443	ΛΑΣΤΙΧΟ ΓΑΝΤΖΟΥ	Α/Δ
15	ES210-208	ΒΟΥΡΤΣΑΚΙ ΟΔΗΓΟΥ 8mm	Α/Δ
ΕΠΙΛΟΓΗ ΧΕΙΡΟΛΑΒΗΣ 1 ή 2			
1	ES220-904	ΕΞΑΡΤ. ΜΕΤΑΦ. ΚΙΝΗΣΗΣ ΣΠΑΝΙΟΛ.	2
	ES220-571	ΣΠΑΝΙΟΛΕΤΑ	2
2	ES220-922	ΕΞΑΡΤ. ΚΙΝΗΣΗΣ ΓΙΑ ΠΟΜΟΛΟ	2
	ES220-524	ΜΕΓΑΛΟ ΠΟΜΟΛΟ	2

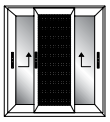

ΑΝΑΣΥΡΟΜΕΝΑ			
Β	ΑΝΑΣΥΡΟΜΕΝΟ ΕΠΑΛΛΗΛΟ ΜΕ ΣΙΤΑ		
Α/Α	Κωδικός	Περιγραφή	Τεμάχια
1	ES220-226P	ΓΩΝ.ΕΠΙΠΕΔ. ΠΛΑΣΤ.	16
2	EA510-207	ΓΩΝ.ΕΠΙΠΕΔ.7mm ΓΑΛΒ.	24
3	ES220-114X	ΓΩΝ.ΣΥΝΔ. ΦΥΛΛΟΥ 220-202	8
4	ES220-116X	ΓΩΝ.ΣΥΝΔ ΟΔΗΓΟΥ	8
5	EA410-121	ΓΩΝ.ΣΥΝΔ ΣΗΤΑΣ	4
6	ES220-913	ΚΙΤ ΤΑΠΩΝ ΕΠΑΛΛΗΛΟΥ L&S	1
7	ES220-310P	ΡΑΟΥΛΑ ΣΗΤΑΣ	2
8	ES220-390	ΣΕΤ ΡΑΟΥΛΩΝ*	2
9	ES220-912	ΚΙΤ ΑΠΟΡΤΙΣΕΡ ΕΠ/ΛΟΥ	2
10	ES220-901	ΚΙΤ ΚΛΕΙΔΩΜΑΤΟΣ	6
11	EA410-836	ΤΑΠΕΣ ΝΕΡΟΧΥΤΗ	2
12	ES250-917	ΤΑΚΟΣ ΣΤΕΓΑΝΩΣΗΣ ΑΝΩ	1
13	ES250-916	ΤΑΚΟΣ ΣΤΕΓΑΝΩΣΗΣ ΚΑΤΩ	1
14	ES250-401	ΛΑΣΤΙΧΟ ΟΔΗΓΟΥ	Α/Δ
15	ES220-406	ΛΑΣΤΙΧΟ ΦΥΛΛΟΥ	Α/Δ
16	EA420-443	ΛΑΣΤΙΧΟ ΓΑΝΤΖΟΥ	Α/Δ
ΕΠΙΛΟΓΗ ΧΕΙΡΟΛΑΒΗΣ 1 Η 2			
1	ES220-904	ΕΞΑΡΤ. ΜΕΤΑΦ. ΚΙΝΗΣΗΣ ΣΠΑΝΙΟΛ.	2
	ES220-571	ΣΠΑΝΙΟΛΕΤΑ	2
2	ES220-922	ΕΞΑΡΤ. ΚΙΝΗΣΗΣ ΓΙΑ ΠΟΜΟΛΟ	2
	ES220-524	ΜΕΓΑΛΟ ΠΟΜΟΛΟ	2

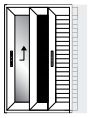

ΑΝΑΣΥΡΟΜΕΝΑ			
Γ	ΑΝΑΣΥΡΟΜΕΝΟ ΜΟΝ/ΛΟ ΧΩΝΕΥΤΟ ΤΖΑΜΙ-ΣΗΤΑ-ΠΑΤΖΟΥΡΙ		
Α/Α	Κωδικός	Περιγραφή	Τεμάχια
1	ES220-226P	ΓΩΝ.ΕΠΙΠΕΔ. ΠΛΑΣΤ.	8
2	EA510-207	ΓΩΝ.ΕΠΙΠΕΔ.7mm ΓΑΛΒ.	16
3	ES220-114X	ΓΩΝ.ΣΥΝΔ. ΦΥΛΛΟΥ 220-202	4
4	ES220-116U	ΓΩΝ.ΣΥΝΔ ΟΔΗΓΟΥ	8
5	ES220-390	ΣΕΤ ΡΑΟΥΛΩΝ*	1
6	ES220-912	ΚΙΤ ΑΠΟΡΤΙΣΕΡ ΕΠ/ΛΟΥ	1
7	ES220-901	ΚΙΤ ΚΛΕΙΔΩΜΑΤΟΣ	6
8	ES220-721	ΚΛΕΙΔΑΡΙΑ ΠΑΤΖΟΥΡΙΟΥ	1
9	ES220-905U	ΕΞΑΡΤΗΜΑ ΚΛΕΙΔ. ΠΑΤΖΟΥΡΙΟΥ	1
10	ES220-320P	ΡΑΟΥΛΑ ΠΑΤΖΟΥΡΙΟΥ	2
11	EA410-836	ΤΑΠΕΣ ΝΕΡΟΧΥΤΗ	2
12	EA410-121	ΓΩΝ. ΣΥΝΔ. ΣΗΤΑΣ	4
13	ES220-310P	ΡΑΟΥΛΑ ΣΗΤΑΣ	2
14	ES250-401	ΛΑΣΤΙΧΟ ΟΔΗΓΟΥ	Α/Δ
15	ES220-406	ΛΑΣΤΙΧΟ ΦΥΛΛΟΥ	Α/Δ
16	ES210-208	ΒΟΥΡΤΣΑΚΙ ΟΔΗΓΟΥ 8mm	Α/Δ
ΕΠΙΛΟΓΗ ΧΕΙΡΟΛΑΒΗΣ 1 Η 2			
1	ES220-904	ΕΞΑΡΤ. ΜΕΤΑΦ. ΚΙΝΗΣΗΣ ΣΠΑΝΙΟΛ.	1
	ES220-571	ΣΠΑΝΙΟΛΕΤΑ	1
2	ES220-922	ΕΞΑΡΤ. ΚΙΝΗΣΗΣ ΓΙΑ ΠΟΜΟΛΟ	1
	ES220-524	ΜΕΓΑΛΟ ΠΟΜΟΛΟ	1

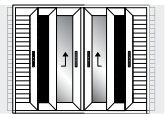

ΑΝΑΣΥΡΟΜΕΝΑ			
Δ	ΑΝΑΣΥΡΟΜΕΝΟ ΔΥΦ/ΛΟ ΧΩΝΕΥΤΟ ΤΖΑΜΙ-ΣΗΤΑ-ΠΑΤΖΟΥΡΙ		
Α/Α	Κωδικός	Περιγραφή	Τεμάχια
1	ES220-226P	ΓΩΝ.ΕΠΙΠΕΔ. ΠΛΑΣΤ.	32
2	EA510-207	ΓΩΝ.ΕΠΙΠΕΔ.7mm ΓΑΛΒ.	44
3	ES220-114X	ΓΩΝ.ΣΥΝΔ. ΦΥΛΛΟΥ 220-202	8
4	ES220-116U	ΓΩΝ.ΣΥΝΔ ΟΔΗΓΟΥ	16
5	EA410-121	ΓΩΝ.ΣΥΝΔ ΣΗΤΑΣ	8
6	ES220-390	ΣΕΤ ΡΑΟΥΛΩΝ*	2
7	ES220-912	ΚΙΤ ΑΠΟΡΤΙΣΕΡ ΕΠ/ΛΟΥ	1
8	ES220-901	ΚΙΤ ΚΛΕΙΔΩΜΑΤΟΣ	6
9	ES220-721	ΚΛΕΙΔΑΡΙΑ ΠΑΤΖΟΥΡΙΟΥ	2
10	ES220-905U	ΕΞΑΡΤΗΜΑ ΚΛΕΙΔ. ΠΑΤΖΟΥΡΙΟΥ	2
11	ES220-320P	ΡΑΟΥΛΑ ΠΑΤΖΟΥΡΙΟΥ	4
12	ES220-310P	ΡΑΟΥΛΑ ΣΗΤΑΣ	4
13	ES220-925	ΤΑΠΕΣ ΜΠΙΝΙ ΣΗΤΑΣ	1
14	ES220-872	ΤΑΠΕΣ ΜΠΙΝΙ ΦΥΛΛΟΥ - ΠΑΤΖ.	2
15	EA410-836	ΤΑΠΕΣ ΝΕΡΟΧΥΤΗ	2
16	ES250-401	ΛΑΣΤΙΧΟ ΟΔΗΓΟΥ	Α/Δ
17	ES220-406	ΛΑΣΤΙΧΟ ΦΥΛΛΟΥ	Α/Δ
18	ES210-208	ΒΟΥΡΤΣΑΚΙ ΟΔΗΓΟΥ 8mm	Α/Δ
19	ES210-207	ΒΟΥΡΤΣΑΚΙ ΣΗΤΑΣ-ΠΑΤΖ. 7mm	Α/Δ
ΕΠΙΛΟΓΗ ΧΕΙΡΟΛΑΒΗΣ 1 Η 2			
1	ES220-904	ΕΞΑΡΤ. ΜΕΤΑΦ. ΚΙΝΗΣΗΣ ΣΠΑΝΙΟΛ.	2
	ES220-571	ΣΠΑΝΙΟΛΕΤΑ	2
2	ES220-922	ΕΞΑΡΤ. ΚΙΝΗΣΗΣ ΓΙΑ ΠΟΜΟΛΟ	2
	ES220-524	ΜΕΓΑΛΟ ΠΟΜΟΛΟ	2

ΣΕΤ ΕΞΑΡΤΗΜΑΤΩΝ ΓΙΑ ΚΑΤΑΣΚΕΥΕΣ ΑΝΑΣΥΡΟΜΕΝΟΥ AL220

ALUMINIUM SYSTEMS - ΣΥΣΤΗΜΑΤΑ ΑΛΟΥΜΙΝΙΟΥ

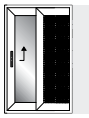

ΑΝΑΣΥΡΟΜΕΝΑ			
Ε	ΑΝΑΣΥΡΟΜΕΝΟ ΜΟΝ/ΛΟ ΧΩΝΕΥΤ ΤΖΑΜΙ-ΣΗΤΑ		
Α/Α	Κωδικός	Περιγραφή	Τεμάχια
1	ES220-226P	ΓΩΝ.ΕΠΙΠΕΔ. ΠΛΑΣΤ.	8
2	EA510-207	ΓΩΝ.ΕΠΙΠΕΔ.7mm ΓΑΛΒ.	12
3	ES220-114X	ΓΩΝ.ΣΥΝΔ. ΦΥΛΛΟΥ 220-202	4
4	ES220-116X	ΓΩΝ.ΣΥΝΔ ΟΔΗΓΟΥ	4
5	EA410-121	ΓΩΝ.ΣΥΝΔ ΣΗΤΑΣ	4
6	ES220-390	ΣΕΤ ΡΑΟΥΛΩΝ*	1
7	ES220-912	ΚΙΤ ΑΠΟΡΤΙΣΕΡ ΕΠ/ΛΟΥ	1
8	ES220-901	ΚΙΤ ΚΛΕΙΔΩΜΑΤΟΣ	3
9	EA410-836	ΤΑΠΕΣ ΝΕΡΟΧΥΤΗ	2
10	ES220-310P	ΡΑΟΥΛΑ ΣΗΤΑΣ	2
11	ES250-401	ΛΑΣΤΙΧΟ ΟΔΗΓΟΥ	Α/Δ
12	ES220-406	ΛΑΣΤΙΧΟ ΦΥΛΛΟΥ	Α/Δ
13	ES210-208	ΒΟΥΡΤΣΑΚΙ ΟΔΗΓΟΥ 8mm	Α/Δ
14	ES210-207	ΒΟΥΡΤΣΑΚΙ ΣΗΤΑΣ 7mm	Α/Δ
ΕΠΙΛΟΓΗ ΧΕΙΡΟΛΑΒΗΣ 1 Η 2			
1	ES220-904	ΕΞΑΡΤ. ΜΕΤΑΦ. ΚΙΝΗΣΗΣ ΣΠΑΝΙΟΛ.	1
	ES220-571	ΣΠΑΝΙΟΛΕΤΑ	1
2	ES220-922	ΕΞΑΡΤ. ΚΙΝΗΣΗΣ ΓΙΑ ΠΟΜΟΛΟ	1
	ES220-524	ΜΕΓΑΛΟ ΠΟΜΟΛΟ	1

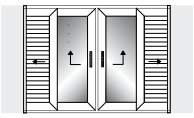

ΑΝΑΣΥΡΟΜΕΝΑ			
Ζ	ΑΝΑΣΥΡΟΜΕΝΟ ΔΥΦ/ΛΟ ΧΩΝΕΥΤΟ ΤΖΑΜΙ-ΠΑΤΖΟΥΡΙ		
Α/Α	Κωδικός	Περιγραφή	Τεμάχια
1	ES220-226P	ΓΩΝ.ΕΠΙΠΕΔ. ΠΛΑΣΤ.	32
2	EA510-207	ΓΩΝ.ΕΠΙΠΕΔ.7mm ΓΑΛΒ.	36
3	ES220-114X	ΓΩΝ.ΣΥΝΔ. ΦΥΛΛΟΥ 220-202	8
4	ES220-116U	ΓΩΝ.ΣΥΝΔ ΠΑΤΖΟΥΡΙΟΥ	8
5	ES220-912	ΚΙΤ ΑΠΟΡΤΙΣΕΡ ΕΠ/ΛΟΥ	2
6	ES220-901	ΚΙΤ ΚΛΕΙΔΩΜΑΤΟΣ	6
7	ES220-721	ΚΛΕΙΔΑΡΙΑ ΠΑΤΖΟΥΡΙΟΥ	2
8	ES220-905U	ΕΞΑΡΤΗΜΑ ΚΛΕΙΔ. ΠΑΤΖΟΥΡΙΟΥ	2
9	ES220-320P	ΡΑΟΥΛΑ ΠΑΤΖΟΥΡΙΟΥ	4
10	ES220-390	ΣΕΤ ΡΑΟΥΛΩΝ*	2
11	ES220-872	ΤΑΠΕΣ ΜΠΙΝΙ ΦΥΛΛΟΥ-ΠΑΤΖ.	2
12	EA410-836	ΤΑΠΕΣ ΝΕΡΟΧΥΤΗ	2
13	ES250-401	ΛΑΣΤΙΧΟ ΟΔΗΓΟΥ	Α/Δ
14	ES220-406	ΛΑΣΤΙΧΟ ΦΥΛΛΟΥ	Α/Δ
15	ES210-207	ΒΟΥΡΤΣΑΚΙ ΦΥΛ.-ΣΗΤΑΣ-ΠΑΤΖ.7mm	Α/Δ
16	ES210-208	ΒΟΥΡΤΣΑΚΙ ΟΔΗΓΟΥ 8mm	Α/Δ
ΕΠΙΛΟΓΗ ΧΕΙΡΟΛΑΒΗΣ 1 Η 2			
1	ES220-904	ΕΞΑΡΤ. ΜΕΤΑΦ. ΚΙΝΗΣΗΣ ΣΠΑΝΙΟΛ.	2
	ES220-571	ΣΠΑΝΙΟΛΕΤΑ	2
2	ES220-922	ΕΞΑΡΤ. ΚΙΝΗΣΗΣ ΓΙΑ ΠΟΜΟΛΟ	2
	ES220-524	ΜΕΓΑΛΟ ΠΟΜΟΛΟ	2

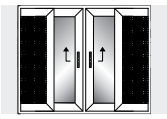

ΑΝΑΣΥΡΟΜΕΝΑ			
Η	ΑΝΑΣΥΡΟΜΕΝΟ ΔΥΦ/ΛΟ ΧΩΝΕΥΤΟ ΤΖΑΜΙ-ΣΗΤΑ		
Α/Α	Κωδικός	Περιγραφή	Τεμάχια
1	ES220-226P	ΓΩΝ.ΕΠΙΠΕΔ. ΠΛΑΣΤ.	16
2	EA510-207	ΓΩΝ.ΕΠΙΠΕΔ.7mm ΓΑΛΒ.	24
3	ES220-114X	ΓΩΝ.ΣΥΝΔ. ΦΥΛΛΟΥ 220-202	8
4	ES220-912	ΚΙΤ ΑΠΟΡΤΙΣΕΡ ΕΠ/ΛΟΥ	1
5	ES220-901	ΚΙΤ ΚΛΕΙΔΩΜΑΤΟΣ	3
6	ES220-390	ΣΕΤ ΡΑΟΥΛΩΝ*	2
7	EA410-836	ΤΑΠΕΣ ΝΕΡΟΧΥΤΗ	2
8	EA410-121P	ΓΩΝ. ΣΥΝΔ. ΣΗΤΑΣ	8
9	ES220-310P	ΡΑΟΥΛΑ ΣΙΤΑΣ	4
10	ES220-925	ΤΑΠΕΣ ΜΠΙΝΙ ΣΙΤΑΣ	1
11	ES220-872	ΤΑΠΕΣ ΜΠΙΝΙ ΦΥΛΛΟΥ-ΠΑΤΖ.	1
12	ES220-925	ΑΜΟΡΤΙΣΕΡ ΣΗΤΑΣ	2
13	ES250-401	ΛΑΣΤΙΧΟ ΟΔΗΓΟΥ	Α/Δ
14	ES220-406	ΛΑΣΤΙΧΟ ΦΥΛΛΟΥ	Α/Δ
15	ES210-207	ΒΟΥΡΤΣΑΚΙ ΦΥΛ.-ΣΗΤΑΣ-ΠΑΤΖ.7mm	Α/Δ
16	ES210-208	ΒΟΥΡΤΣΑΚΙ ΟΔΗΓΟΥ 8mm	Α/Δ
ΕΠΙΛΟΓΗ ΧΕΙΡΟΛΑΒΗΣ 1 Η 2			
1	ES220-904	ΕΞΑΡΤ. ΜΕΤΑΦ. ΚΙΝΗΣΗΣ ΣΠΑΝΙΟΛ.	2
	ES220-571	ΣΠΑΝΙΟΛΕΤΑ	2
2	ES220-922	ΕΞΑΡΤ. ΚΙΝΗΣΗΣ ΓΙΑ ΠΟΜΟΛΟ	2
	ES220-524	ΜΕΓΑΛΟ ΠΟΜΟΛΟ	2

Ισχύει για όλες τις κατασκευές

* **ES 220-390**
(ΣΕΤ ΡΑΟΥΛΑ ΜΗΧΑΝΙΣΜΟΥ 200kg
ΕΛΑΧΙΣΤΗ ΚΑΤΑΣΚΕΥΗ 85cm ΦΑΡΔΟΣ)

ES 220-380
(ΣΕΤ ΡΑΟΥΛΑ ΜΗΧΑΝΙΣΜΟΥ 80kg
ΕΛΑΧΙΣΤΗ ΚΑΤΑΣΚΕΥΗ 70cm ΦΑΡΔΟΣ)

Είναι σημαντικό να έχει προϋπολογιστεί το βάρος κάθε φύλου στην περίπτωση που θέλουμε κατασκευή με μηχανισμό. Πρέπει πάντα να τοποθετούμε τον κατάλληλο μηχανισμό ανάλογα το βάρος. Το κούφωμα θα παρουσιάσει δυσλειτουργία αν τοποθετήσουμε μηχανισμό 200kg σε βάρος φύλλου κάτω από 80kg.

ALUMINCO

ALUMINIUM BUILDING SYSTEMS

Αναστρόμενο

AL 220

ΕΡΓΑΛΕΙΑ ΣΥΣΤΗΜΑΤΟΣ & ΥΛΙΚΑ ΣΥΝΘΕΣΗΣ

ΠΟΛΥΑΜΙΔΙΑ

ALUMINIUM SYSTEMS - ΣΥΣΤΗΜΑΤΑ ΑΛΟΥΜΙΝΙΟΥ

ΚΩΔΙΚΟΣ:
235100

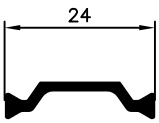

ΒΑΡΟΣ: 77 gr/m

ΚΩΔΙΚΟΣ ΠΡΟΦΙΛ

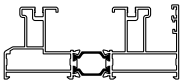
220-122

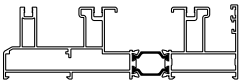
220-130

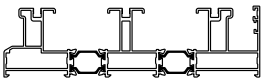
220-132

ΚΩΔΙΚΟΣ:
219900

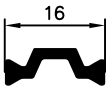

ΒΑΡΟΣ: 61 gr/m

ΚΩΔΙΚΟΣ ΠΡΟΦΙΛ

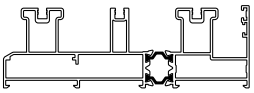
220-131

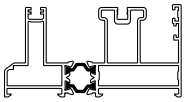
220-123

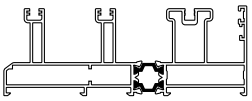
220-133

220-305

ΚΩΔΙΚΟΣ:
306200

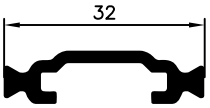

ΒΑΡΟΣ: 143,16 gr/m

ΚΩΔΙΚΟΣ ΠΡΟΦΙΛ

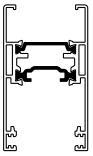
220-201

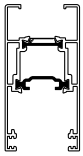
220-202

ΚΩΔΙΚΟΣ:
933700

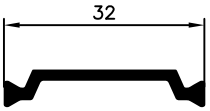

ΒΑΡΟΣ: 98,66 gr/m

ΚΩΔΙΚΟΣ ΠΡΟΦΙΛ

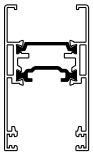
220-201

ΚΩΔΙΚΟΣ:
296200

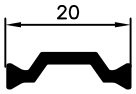

ΒΑΡΟΣ: 68 gr/m

ΚΩΔΙΚΟΣ ΠΡΟΦΙΛ

220-305

ΚΩΔΙΚΟΣ:
339900

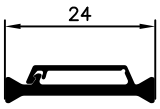

ΒΑΡΟΣ: 94 gr/m

ΚΩΔΙΚΟΣ ΠΡΟΦΙΛ

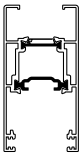
220-202

Material Data Sheet

Insulating Strips of PA66 GF25 - dry impact resistant -

no.	characteristic	reference standard	unit	samples prepared from extruded insulating strips		nject-moulded samples
				dry[1)]	humidity equilibrium[2)]	dry[2)]
1	*melting temperature*	DIN EN ISO 11357-3	°C	min. 250	min. 250	min. 250
2	*density*	DIN EN ISO 1183-1 or -3	g/cm^2	1,3 +/- 0,05	1,3 +/- 0,05	1,3 +/- 0,05
3	*annealing residue (glass fibre content)*	DIN EN ISO 1172	%	25 +/- 2,5	25 +/- 2,5	25 +/- 2,5
4	*shore hardness D*	DIN EN ISO 868		82 +/- 4	78 +/- 4	84 +/- 2
5	*impact strength*	DIN EN ISO 179-1 [3)] DIN 53453 [4)]	kJ/m^2	min. 30 or without break	min. 40 or without break	min. 35
6	*tensile strength*	DIN EN ISO 527-2 and -4	N/mm^2	min. 80	min. 50	min. 110
7	*Young's modulus*	DIN EN ISO 527-2 and -4	N/mm^2	min. 4500	min. 2000	min. 6000
8	*elongation at break*	DIN EN ISO 527-2 and -4	%	min. 3	min. 7	min. 3

1)Sample water content less than 0,2 % by weight
2)Fast conditioning (EN ISO 1110)
3)Method 1fU
4)Standard small specimen (50 mm x 6 mm x wall thickness)

ΥΠΟΛΟΓΙΣΜΟΣ ΤΡΥΠΗΜΑΤΟΣ ΓΙΑ ΤΗΝ ΤΟΠΟΘΕΤΗΣΗ ΝΕΡΟΣΤΑΛΑΚΤΗ

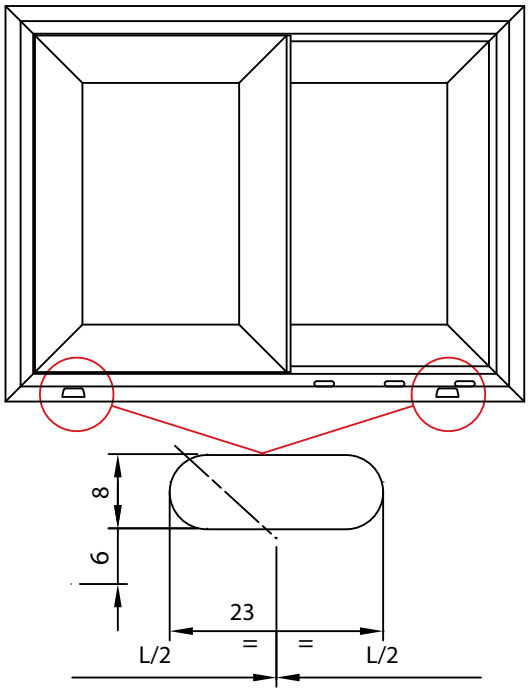

ΥΠΟΛΟΓΙΣΜΟΣ ΤΡΥΠΗΜΑΤΟΣ ΓΙΑ ΤΗΝ ΑΠΟΦΡΑΞΗ ΝΕΡΩΝ

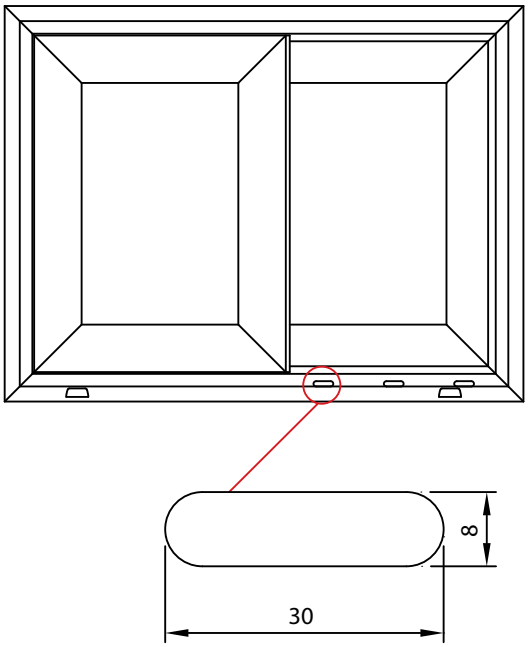

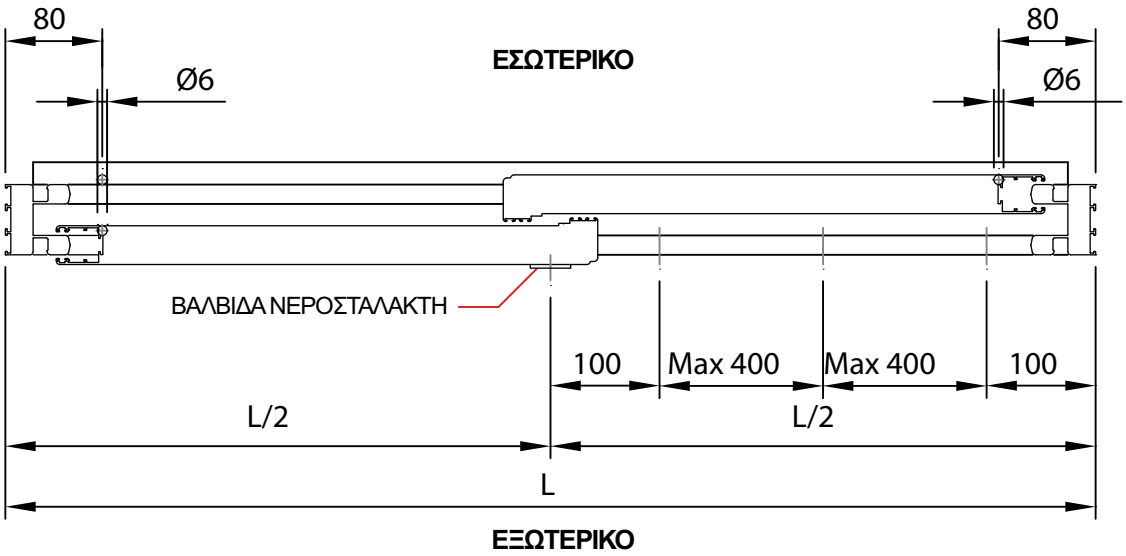

ΥΠΟΛΟΓΙΣΜΟΙ ΤΟΠΟΘΕΤΗΣΗΣ ΝΕΡΟΣΤΑΛΑΚΤΗ

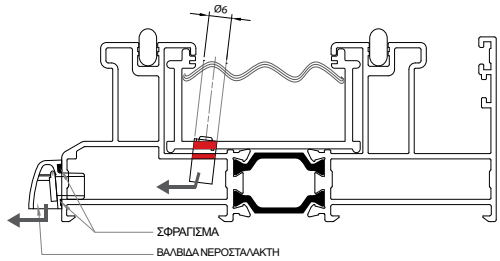

ΟΔΗΓΟΣ 220-122

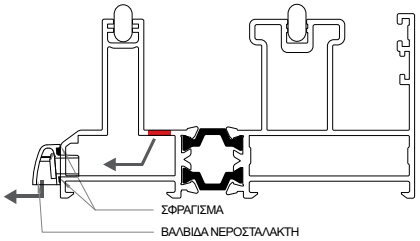

ΟΔΗΓΟΣ 220-123

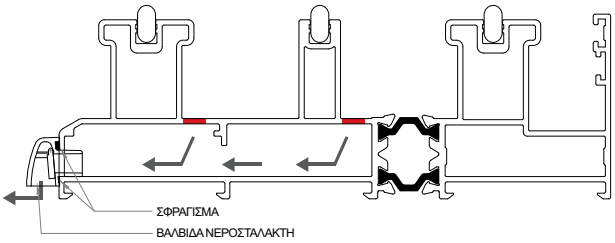

ΟΔΗΓΟΣ 220-131

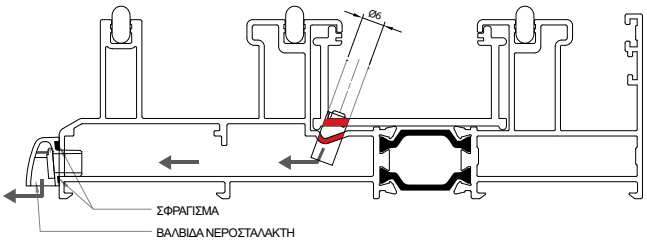

ΟΔΗΓΟΣ 220-130

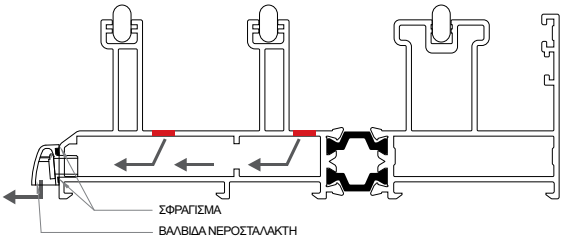

ΟΔΗΓΟΣ 220-133

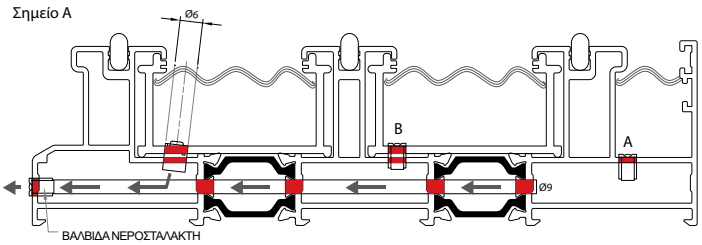

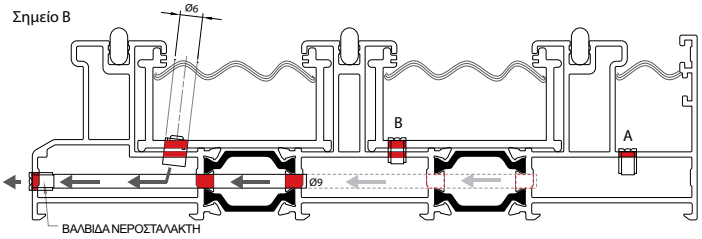

ΟΔΗΓΟΣ 220-132

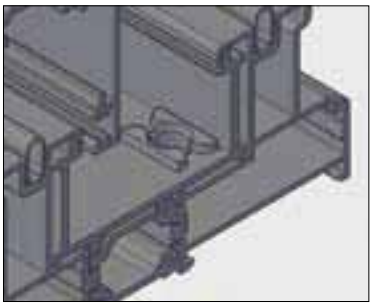

Δηνατότητα κάλυψης των οπών αποστράγγισης με την χρήση ειδικής διακοσμητικής τάπας.

	ΚΩΔΙΚΟΣ: **ES 220-823M**	**ΠΕΡΙΓΡΑΦΗ:** **ΤΑΠΑ SV-9**
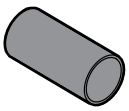	**ΚΩΔΙΚΟΣ:** **ES 220-824P**	**ΠΕΡΙΓΡΑΦΗ:** **ΣΩΛΗΝΑΣ Φ9 170mm**

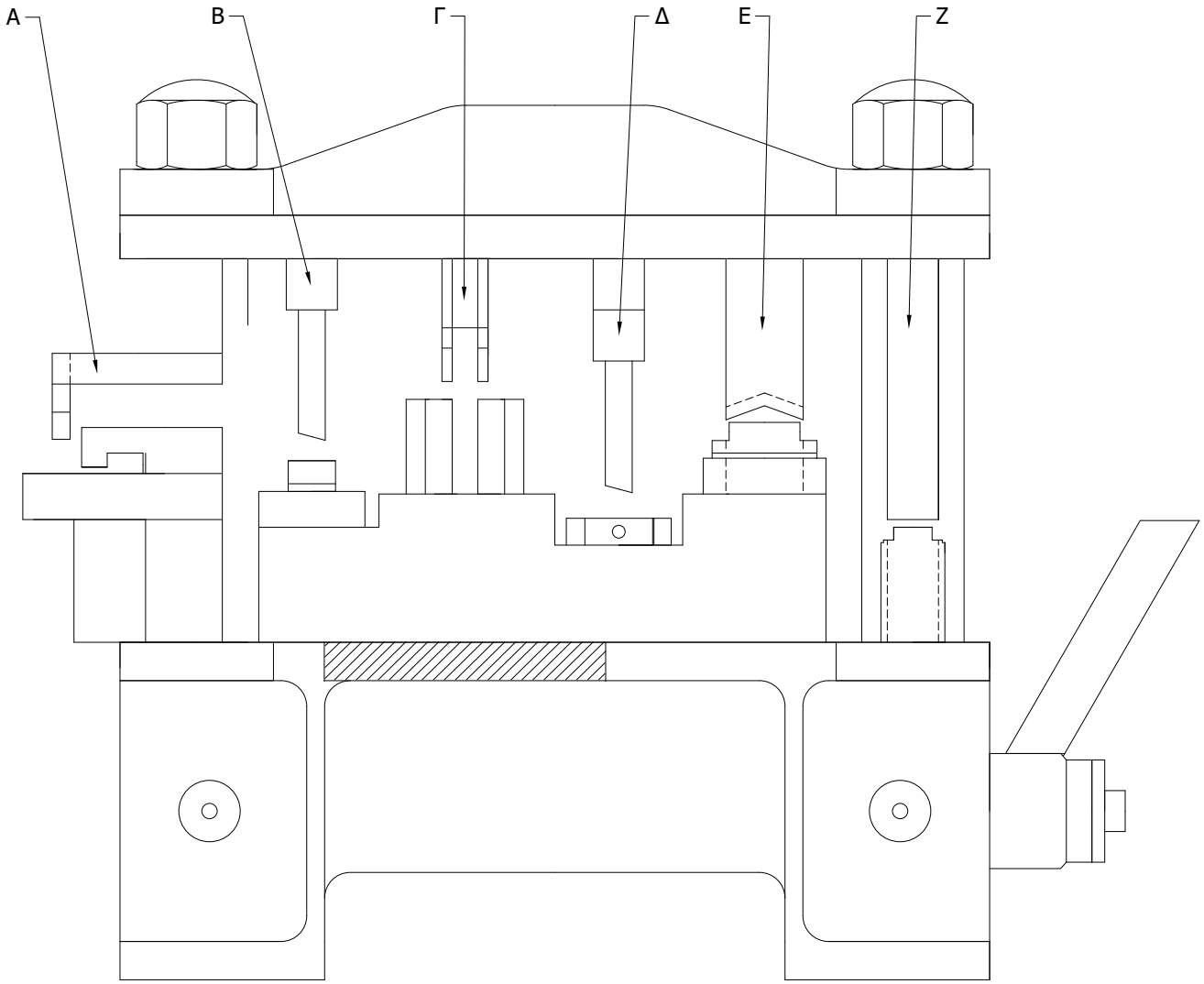

EA 010-4PSD ALUMINCO ΣΥΡΟΜΕΝΗ 220

Α.	ΤΡΥΠΗΤΙΚΟ ΓΙΑ ΣΠΑΝΙΟΛΕΤΑ ΦΥΛΛΩΝ
Β.	ΤΡΥΠΗΤΙΚΟ ΓΩΝΙΑ ΣΥΝΔΕΣΗΣ ΜΙΚΡΟΥ ΦΥΛΛΟΥ
Γ.	ΤΡΥΠΗΤΙΚΟ ΓΙΑ ΝΕΡΟΧΥΤΕΣ ΟΔΗΓΩΝ
Δ.	ΤΡΥΠΗΤΙΚΟ ΓΩΝΙΑΣ ΣΥΝΔΕΣΕΩΣ ΜΕΓΑΛΟΥ ΦΥΛΛΟΥ, ΣΗΤΑΣ, ΟΔΗΓΟΥ ΚΑΙ ΠΑΤΖΟΥΡΙΟΥ
Ε.	ΧΑΝΤΡΩΜΑ ΓΑΝΤΖΟΥ
Ζ.	ΚΟΠΤΙΚΟ ΝΥΧΙΩΝ ΜΗΧΑΝΙΣΜΟΥ

ΟΔΗΓΙΕΣ ΓΙΑ ΤΗΝ ΚΑΤΑΣΚΕΥΗ ΤΩΝ ΚΟΥΦΩΜΑΤΩΝ

1. Ο αλουμινοκατασκευαστής θα πρέπει πάντοτε να γνωρίζει όλη την γκάμα των προφίλ, καθώς και τις δυνατότητες αυτών.
2. Να δίνει λύσεις και να προτείνει την κατάλληλη κατασκευή για κάθε περίπτωση.
3. Να κατασκευάζει και να τοποθετεί την κατάλληλη ψευτόκασα, ανάλογα με τον τύπο του κουφώματος.
4. Να υπολογίζει πάντοτε έναν αέρα μεταξύ ψευτόκασας και κουφώματος, της τάξεως των 2,5 έως 3mm από κάθε πλευρά (λαμβάνοντας υπόψη το περιμετρικό λάστιχο θερμοδιακοπής), για την εύκολη τοποθέτηση και ευθυγράμμιση του κουφώματος και παράλληλα την καλύτερη μόνωση με την εισχώρηση της αρμόκολλας στο εσωτερικό του κενού, από ότι αν τοποθετηθεί μόνο επιφανειακά.
5. Να κόβει και να χαντρώνει σωστά τα προφίλ και να προστατεύει αυτά τα σημεία τομής με αντιδιαβρωτικά υλικά για την αποφυγή διάβρωσης.
6. Να τοποθετεί αρμόκολλα στα φάλτσα των προφίλ κατά την συναρμογή , έτσι ώστε να δημιουργεί στεγανά και να οδηγεί το νερό στο εξωτερικό μέρος του κουφώματος διαμέσου των νεροχυτών.
7. Επίσης, να τοποθετεί σιλικόνη στο κάτω μέρος του κουφώματος, μεταξύ κάσας και μαρμάρου, έτσι ώστε να απαγορεύει την είσοδο νερού στο εσωτερικό μέρος του κτιρίου.
8. Να δημιουργεί πάντοτε τους απαραίτητους νεροχύτες, με βάση την περιοχή και την θέση του κουφώματος για καλύτερη στεγανοποίηση.
9. Να ανοίγει οπές για την απορροή των επικαθίσεων στο κάτω μέρος κάθε φύλλου παντζουριού και την αποφυγή διάβρωσης.
10. Να χρησιμοποιεί πάντοτε τα σωστά εξαρτήματα (μηχανισμούς κλπ), που αναφέρονται στους καταλόγους .
11. Να δίνει περισσότερο βάρος στα λάστιχα στεγανοποίησης , ζητώντας να είναι από E.P.D.M.
12. Να τακάρει σωστά τους υαλοπίνακες για την αποφυγή κρεμάσματος της κατασκευής.
13. Να ζητά την βοήθεια των τεχνικών στην περίπτωση μιας δύσκολης κατασκευής για την αποφυγή προβλήματος.

Σημείωση :
Τα λάστιχα που χρησιμοποιούνται στα κουφώματα θα πρέπει να είναι κουμπωτά , για να μπορούν να αντικατασταθούν με την πάροδο του χρόνου.

ΟΔΗΓΙΕΣ ΣΥΝΤΗΡΗΣΗΣ ΚΟΥΦΩΜΑΤΩΝ

- Ο τακτικός καθαρισμός των βαμμένων προφίλ θα διατηρήσει την βαφή σε ικανοποιητική κατάσταση.
- Ο καθαρισμός είναι αναγκαίος όταν οι επικαθίσεις σκόνης ή άλλων ρυπών είναι εμφανείς στην επιφάνεια τους και θα πρέπει να γίνεται με νερό και ελαφρύ απορρυπαντικό, το ph των οποίων θα πρέπει να είναι 5-5,8.
- Το περιοδικό καθάρισμα θα πρέπει να γίνεται με σφουγγάρι και νερό που περιέχει ουδέτερο διαβρεκτικό παράγοντα, ακολουθούμενο από ξέβγαλμα με καθαρό νερό.
- Τα προϊόντα καθαρισμού δεν πρέπει να προσβάλλουν την επιφάνεια ούτε να αλλάζουν την εμφάνιση της. Σκληρό σφουγγάρι, σύρμα ή διαλυτικά καθαριστικά βλάπτουν την εμφάνιση , ενώ σημαντικό παράγοντα αποτελεί και η περιοχή στην οποία βρίσκεται η οικοδομή.
- Ειδικά στις βιομηχανικές και παραθαλάσσιες περιοχές, η συχνότητα καθαρισμού πρέπει να είναι αντίστοιχη της συχνότητας επικάθισης των διαφόρων ρύπων ή αλάτων αντίστοιχα, λόγω της έντονης διαβρωτικής επίδρασής τους. Επισημαίνεται ότι οικοδομικά αλκαλικά υλικά, όπως τσιμέντο, άσβεστος και γύψος, δεν θα πρέπει να μένουν προσκολλημένα στην βαφή.
- Επίσης, πρέπει να αποφεύγεται η επικόλληση διαφόρων μη εγκεκριμένων σελοτέιπ κατευθείαν στην βαφή.
- Το φίλμ προστασίας που τοποθετείται στο εργοστάσιο είναι κατάλληλο για χρήση. Προσοχή όμως, πρέπει να αφαιρείται αμέσως μετά την τοποθέτηση του κουφώματος, γιατί η έκθεση του στον ήλιο θα δημιουργήσει πρόβλημα.

Η τήρηση όλων των παραπάνω καθώς και η χρήση της ειδικής κόλλας στα σημεία που η βαφή έχει καταστραφεί (λόγω της κατεργασίας των προφίλ), θα βοηθήσουν στο να διατηρηθεί η αρχική στιλπνότητα της βαφής και να αποφευχθούν πιθανά προβλήματα διάβρωσης.

ΔΙΑΘΕΣΙΜΑ ΣΥΣΤΗΜΑΤΑ

ALUMINIUM SYSTEMS - ΣΥΣΤΗΜΑΤΑ ΑΛΟΥΜΙΝΙΟΥ

AL 205

AL 210

AL 420

AL 410

AL 520

AL 510

AL 220

AL 250

AL 230

AL 460

ΠΡΟΣ: **ΤΜΗΜΑ ΕΡΕΥΝΑΣ ΚΑΙ ΑΝΑΠΤΥΞΗΣ**

ΑΠΟ: Ονοματεπώνυμο

Διεύθυνση

Τηλέφωνο

FAX: **2262 0 47 090**

ΠΑΡΑΤΗΡΗΣΕΙΣ - ΣΥΜΒΟΥΛΕΣ - ΠΡΟΤΑΣΕΙΣ

ΓΡΑΜΜΗ ΤΕΧΝΙΚΗΣ ΚΑΛΥΨΗΣ

ΤΗΛ: **801 801 1982**

ALUMINCO

ALUMINIUM BUILDING SYSTEMS

ΣΥΣΤΗΜΑΤΑ ΑΛΟΥΜΙΝΙΟΥ - ALUMINIUM SYSTEMS

AL 220

ΔΕΚΕΜΒΡΙΟΣ 2009

SEA-SIDE CLASS

EMAS

ΒΙΟΜΗΧΑΝΙΑ ΣΥΣΤΗΜΑΤΩΝ ΑΛΟΥΜΙΝΙΟΥ
320 11 - ΟΙΝΟΦΥΤΑ ΒΟΙΩΤΙΑΣ - ΕΛΛΑΔΑ ΤΗΛ. 22620 47000 - FAX. 22620 47090
E-MAIL: info@aluminco.com, sales@aluminco.com - URL:www.aluminco.com